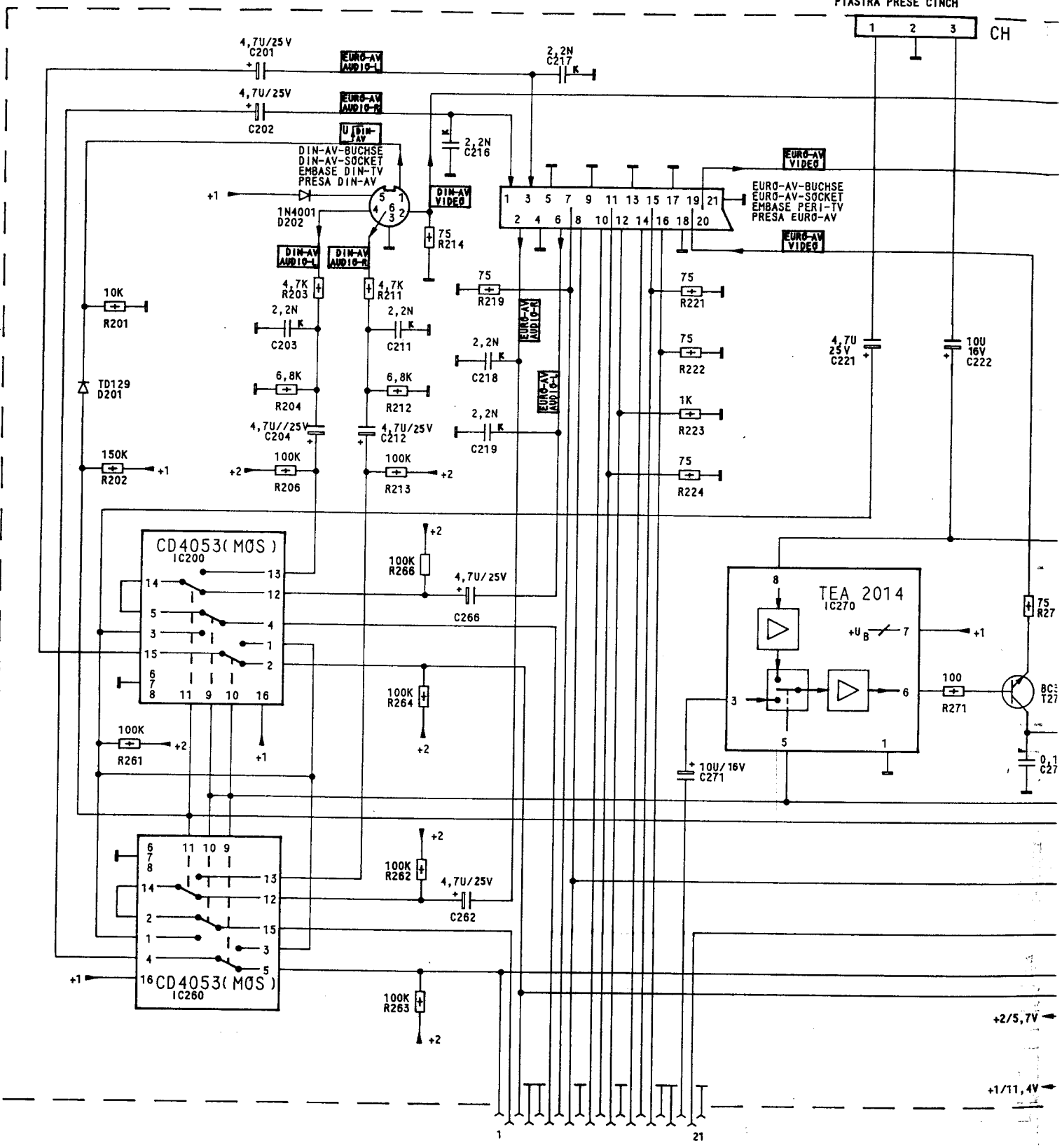
CINCH-BUCHSENPL. 29305-008.01
PHONO SOCKET BOARD
C.I. PRISES CINCH
PIASTRA PRESE CINCH
CH
4,7U/25V C201
4,7U/25V C202
EURO-AV AUDIO-L
EURO-AV AUDIO-R
U DIN-AV
DIN-AV-BUCHSE
DIN-AV-SOCKET
EMBASE DIN-TV
PRESA DIN-AV
1N4001 D202
DIN-AV VIDEO
2,2N C216
2,2N C217
75 R214
EURO-AV VIDEO
EURO-AV-BUCHSE
EURO-AV-SOCKET
EMBASE PERI-TV
PRESA EURO-AV
10K R201
TD129 D201
150K R202
4,7K R203
4,7K R211
2,2N C203
2,2N C211
6,8K R204
6,8K R212
4,7U//25V C204
4,7U/25V C212
100K R206
100K R213
75 R219
2,2N C218
2,2N C219
75 R221
75 R222
1K R223
75 R224
4,7U 25V C221
10U 16V C222
CD4053(MOS) IC200
100K R266
4,7U/25V C266
100K R264
100K R261
TEA 2014 IC270
+U B
100 R271
75 R27
10U/16V C271
100K R262
4,7U/25V C262
CD4053(MOS) IC260
100K R263
+2/5,7V
+1/11,4V

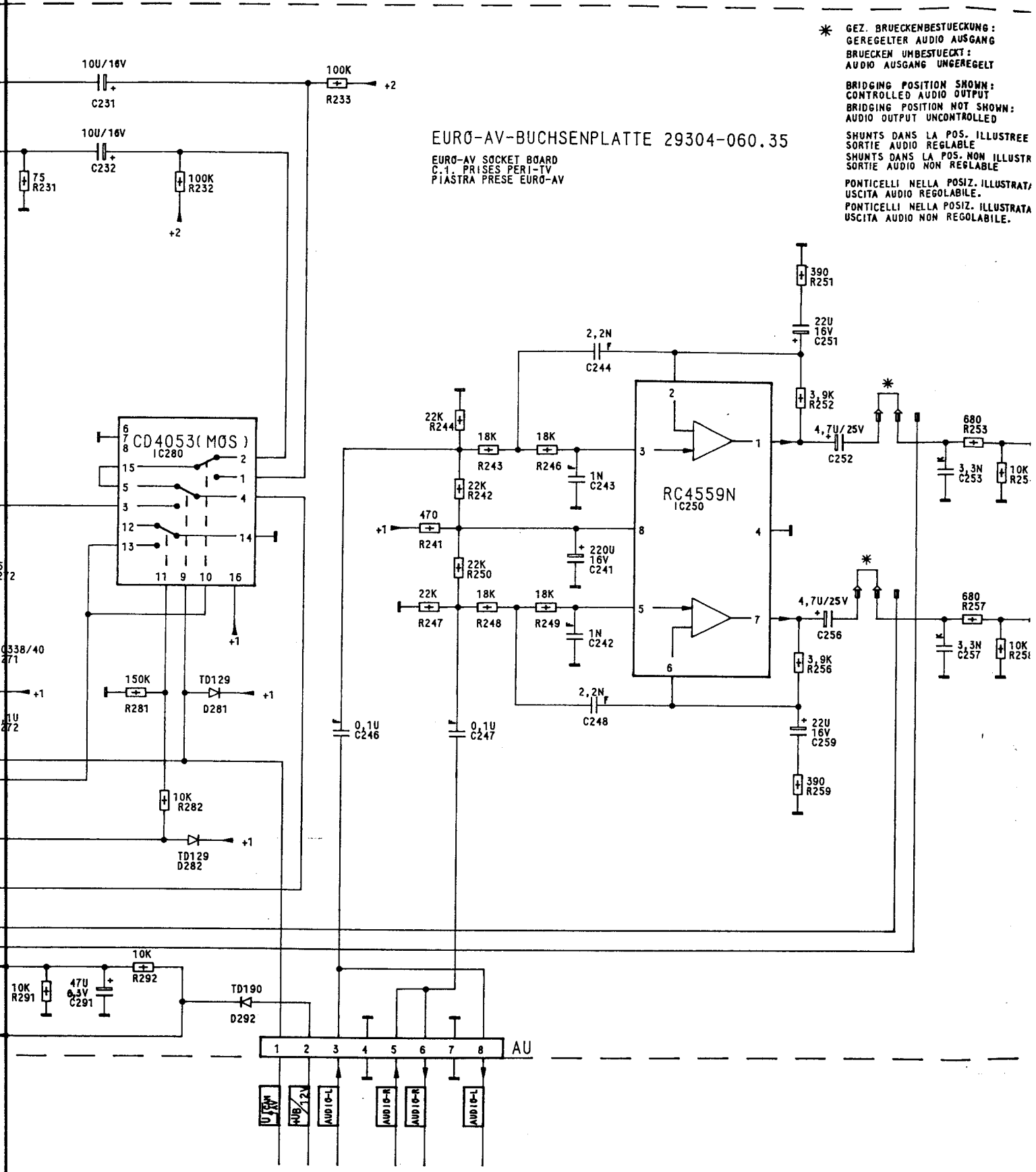
EURO-AV-BUCHSENPLATTE 29304-060.35
EURO-AV SOCKET BOARD
C.1. PRISES PERI-TV
PIASTRA PRESE EURO-AV
* GEZ. BRUECKENBESTUECKUNG:
GEREGELTER AUDIO AUSGANG
BRUECKEN UMBESTUECKT:
AUDIO AUSGANG UNGEREGELT
BRIDGING POSITION SHOWN:
CONTROLLED AUDIO OUTPUT
BRIDGING POSITION NOT SHOWN:
AUDIO OUTPUT UNCONTROLLED
SHUNTS DANS LA POS. ILLUSTREE
SORTIE AUDIO REGLABLE
SHUNTS DANS LA POS. NON ILLUSTR
SORTIE AUDIO NON REGLABLE
PONTICELLI NELLA POSIZ. ILLUSTRATA
USCITA AUDIO REGOLABILE.
PONTICELLI NELLA POSIZ. ILLUSTRATA
USCITA AUDIO NON REGOLABILE.
10U/16V
C231
100K
R233
+2
10U/16V
C232
75
R231
100K
R232
+2
CD4053(MOS)
IC280
RC4559N
IC250
390
R251
22U
16V
C251
2,2N
C244
3,9K
R252
4,7U/25V
C252
680
R253
3,3N
C253
10K
R25
22K
R244
18K
R243
18K
R246
1N
C243
22K
R242
470
R241
+1
220U
16V
C241
22K
R250
22K
R247
18K
R248
18K
R249
1N
C242
4,7U/25V
C256
680
R257
3,3N
C257
10K
R25
3,9K
R256
2,2N
C248
22U
16V
C259
390
R259
0,1U
C246
0,1U
C247
150K
R281
TD129
D281
+1
10K
R282
TD129
D282
10K
R292
10K
R291
47U
0,5V
C291
TD190
D292
AU
1 2 3 4 5 6 7 8
U 7,5V
HUB/12V
AUDIO-L
AUDIO-R
AUDIO-R
AUDIO-L

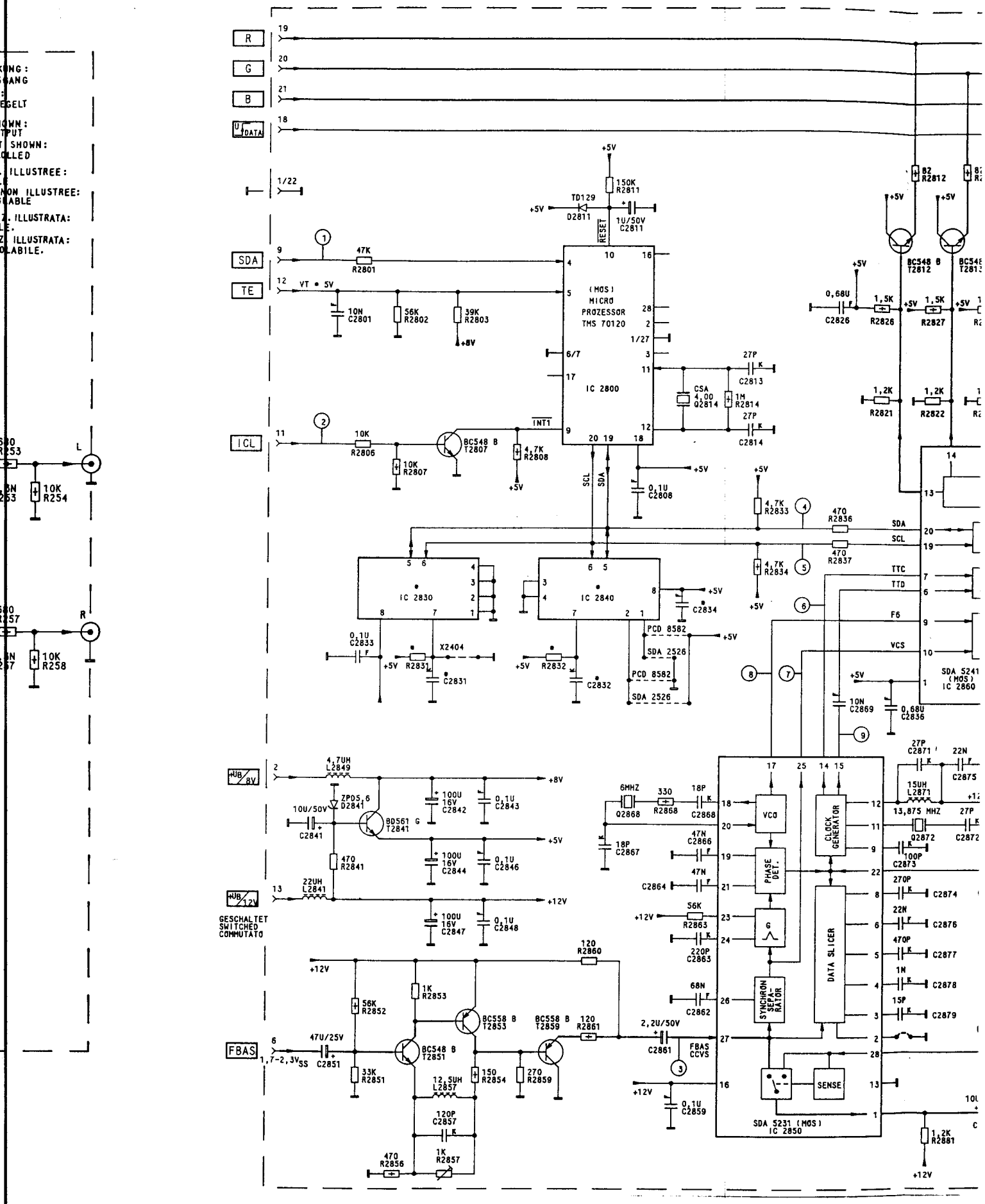
R
G
B
U DATA
SDA
TE
ICL
FBAS
+UB/8V
+UB/12V
GESCHALTET
SWITCHED
COMMUTATO
(MOS)
MICRO
PROZESSOR
TMS 70120
IC 2800
IC 2830
IC 2840
SDA 5241
(MOS)
IC 2860
SDA 5231 (MOS)
IC 2850
VCO
PHASE DET.
CLOCK GENERATOR
DATA SLICER
SYNCHRON SEPA-RATOR
SENSE
13,875 MHZ
BC548 B T2807
BC548 B T2812
BC558 B T2853
BC558 B T2859
BC548 B T2851
BD561 G T2841
ZPD5,6 D2841
TD129 D2811
PCD 8582
SDA 2526
X2404
INT1
RESET
SCL
SDA
VT = 5V
+5V
+8V
+12V

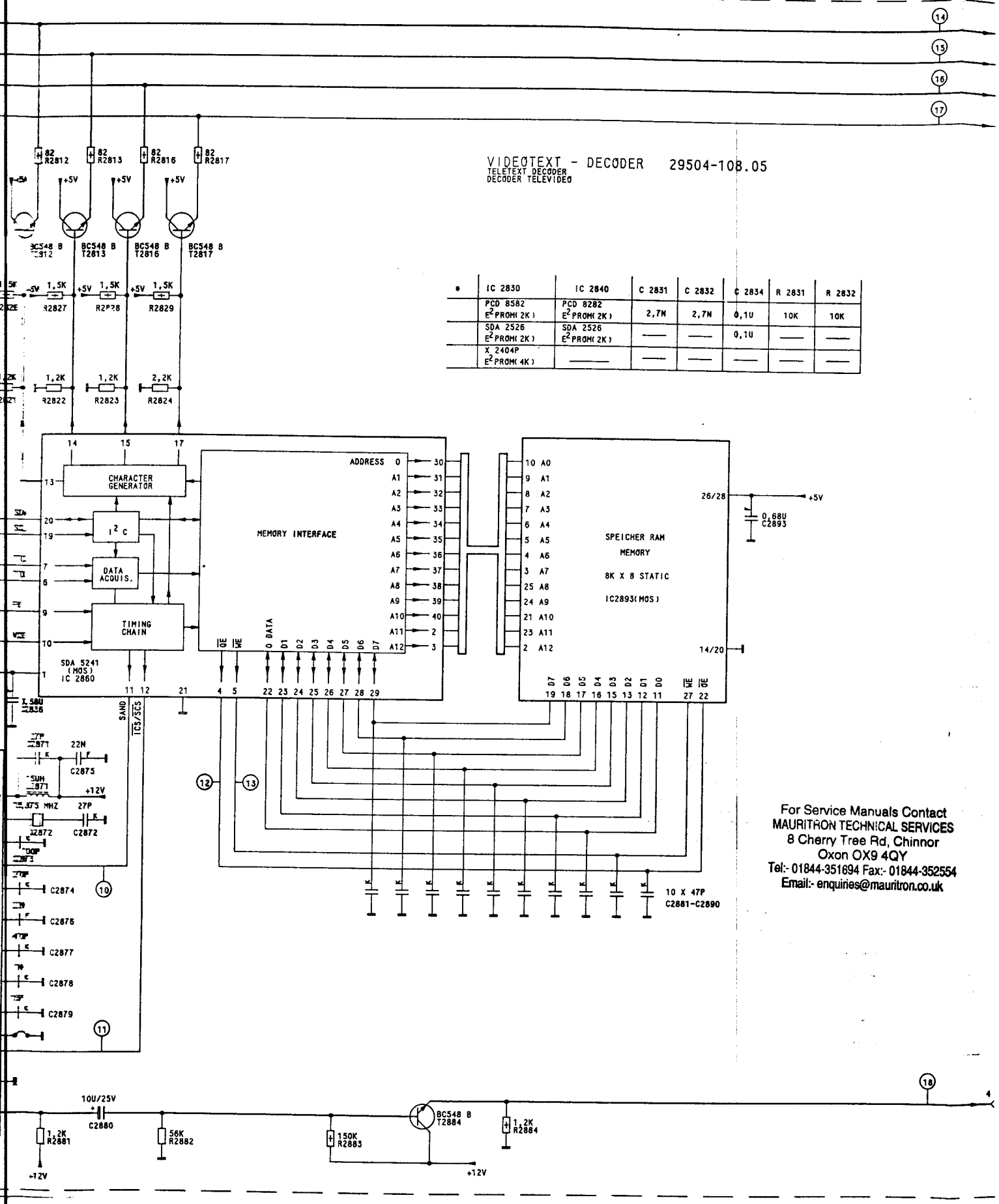

*	IC 2830	IC 2840	C 2831	C 2832	C 2834	R 2831	R 2832
	PCD 8582 E²PROM(2K)	PCD 8282 E²PROM(2K)	2,7N	2,7N	0,1U	10K	10K
	SDA 2526 E²PROM(2K)	SDA 2526 E²PROM(2K)	—	—	0,1U	—	—
	X 2404P E²PROM(4K)	—	—	—	—	—	—

For Service Manuals Contact
MAURITRON TECHNICAL SERVICES
8 Cherry Tree Rd, Chinnor
Oxon OX9 4QY
Tel:- 01844-351694 Fax:- 01844-352554
Email:- enquiries@mauritron.co.uk

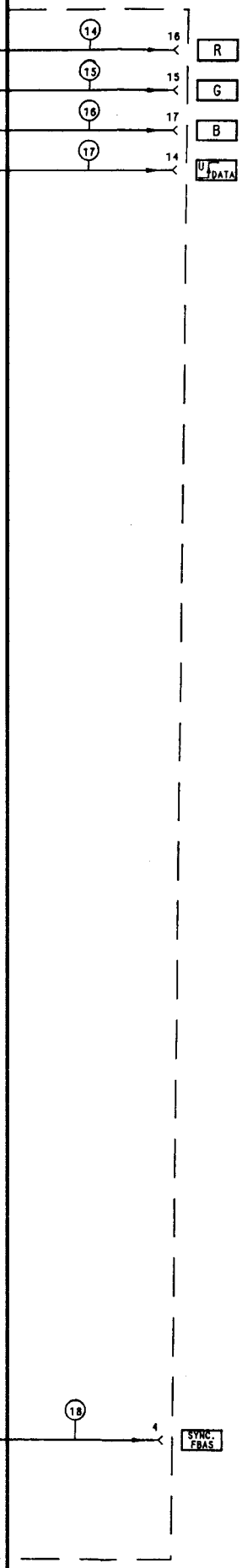

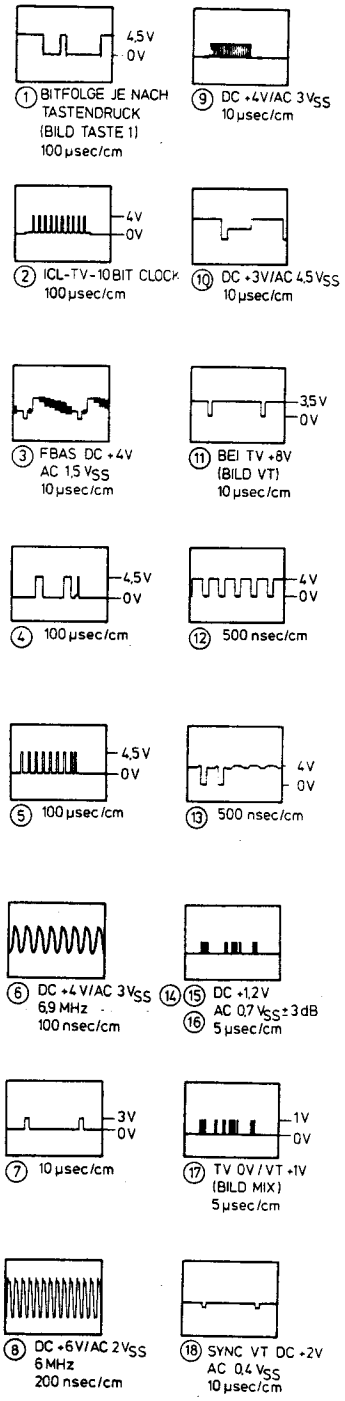

VT-Nachrüstung und Anpassungsabgleich

Beim Nachrüsten der Videotext-Steckkarte muß die Videotext-Steckerplatte entfernt werden (* siehe Geräteschaltbild im Service Manual).

Der Einsteller R 2857 steht bei Auslieferung auf Linksanschlag (kleinste Höhenanhebung, ca. 2 dB). Treten trotz einwandfreiem Antennensignal Zeichenfehler auf, R 2857 langsam nach links verstellen, bis Fehler verschwinden. Nicht weiterdrehen, da Fehlerhäufigkeit wieder zunehmen kann.

Während des Abgleiches ist es notwendig, die Seite 199 ständig neu anzuwählen, da nur so die Seite neu eingelesen wird und eine Beurteilung der Fehlerschwelle möglich ist.

VT (GB: Teletext) instalation and matching adjustment

When fitting the Videotext (GB: Teletext) plug-in board, the Videotext plug plate has to be removed (* see circuit diagram in the Service Manual).

The control R 2857 is set in the fully anti clockwise position when the unit is delivered (smallest treble boost: approx. 2 dB) If, with a perfect aerial signal character faults occur, turn R 2857 slowly anticlockwise until the faults disappear. Do not turn R 2857 up any further as error rate may increase again.

Page 199 must always be selected anew during the adjustment, as only this effects a new read-in of the page making it possible to evaluate the error level.

Montaggio e taratura d'addatamento della scheda ad innesto

Nel montare la scheda televideo togliere la piastrina televideo (* vedere lo schema del televisore nel manuale di servizio).

Il regolatore R 2857 viene fornito col cursore girato completamente all'estrema sinistra (minima esaltazione delle alte frequenze, ca. 2 dB). Se si manifestano errori di carattere, nonostante un perfetto segnale d'antenna, girare lentamente il cursore di R 2857 verso sinistra fino ad eliminare gli errori. Non girarlo oltre può riaumentare la presenza degli errori.

Durante la taratura è necessario selezionare ripetutamente la pagina 199, poiché solo così è possibile una nuova immissione della pagina ed una valutazione della soglia degli errori.

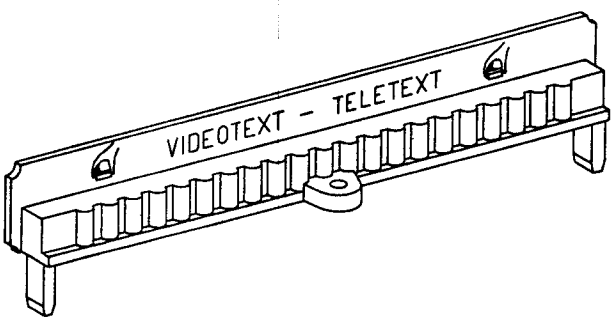

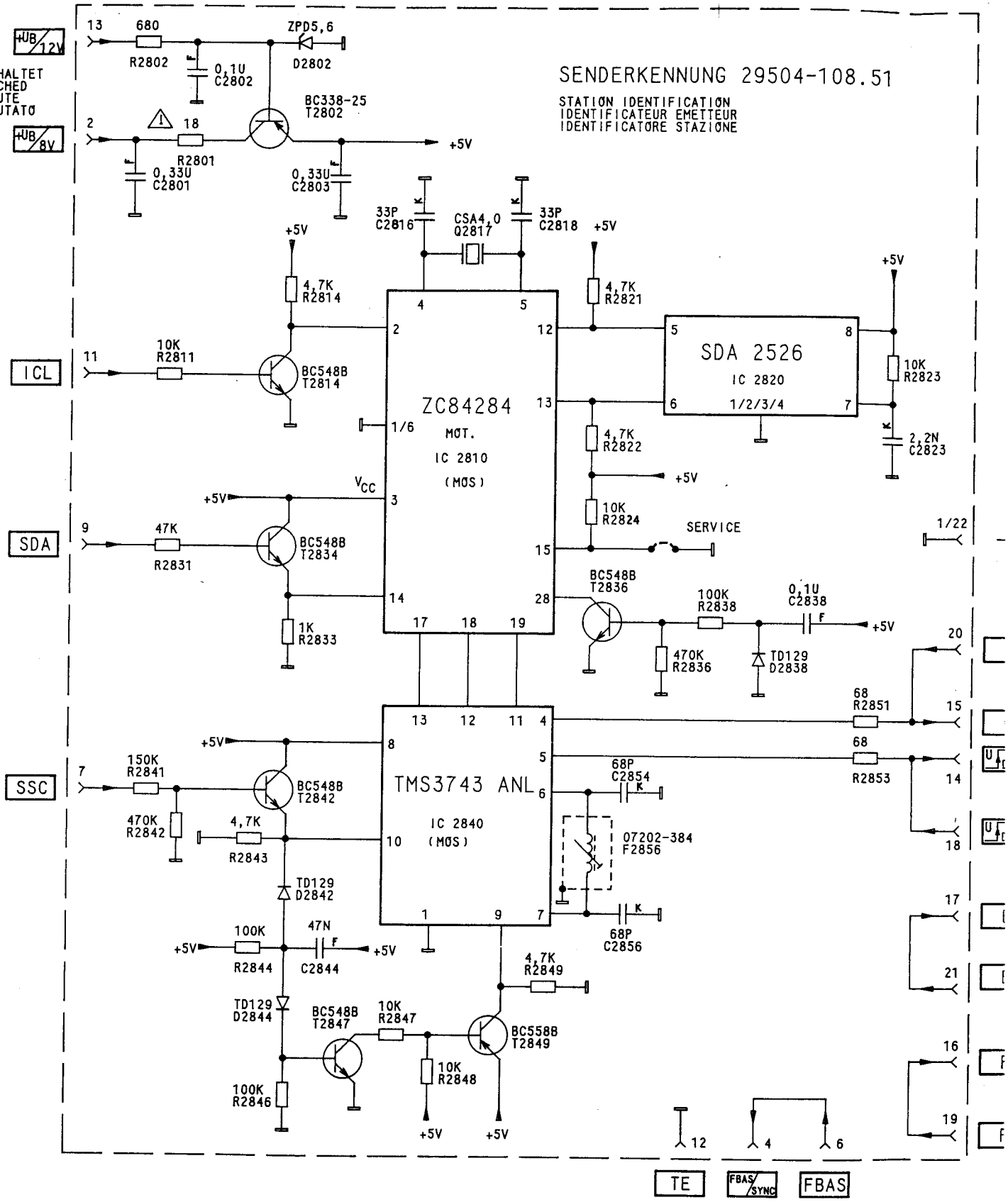

Kein Anpassungsabgleich bei Austausch der Steckkarte notwendig
When replacing the plug-in board, no alignment is necessary
Non è necessaria nessuna taratura di adattamento dopo la sostituzione di una scheda ad innesto

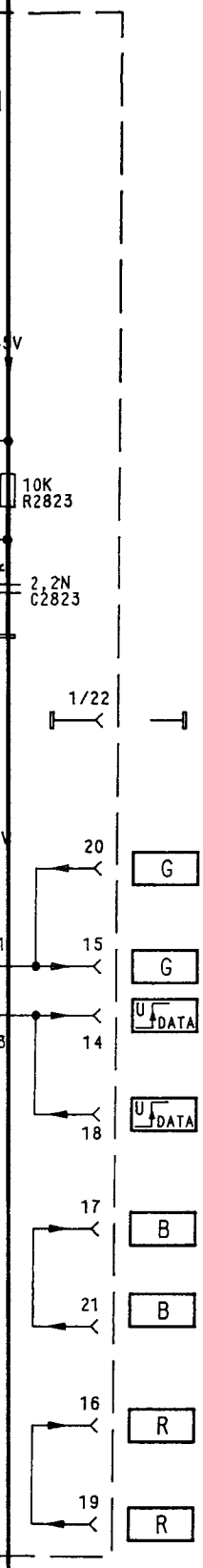

1. **Weißabgleich**
   - FuBK-Testbild einspeisen.
   - ◐min., ☼nom., ◑max., einstellen.
   - Regler VR und VB (Bildrohrplatte) so einstellen, daß keine Verfärbungen in den Grauwerten sichtbar sind.
2. **Sperrpunktabgleich**
   Eine manuelle Einstellung ist nicht möglich, da die Steckkarte eine automatische Dunkelstromregelung besitzt. Kontrolle des Sperrpunkts (Oszilloskop erforderlich).
   - FuBK-Testbild einspeisen.
   - ◐min., ☼nom., ◑min., einstellen.
   - Tastkopf an den Kollektoren der Transistoren T736, T756, T776 anhängen (Bildrohrplatte). Die Schwarzwerte der drei Kathodensignale liegen bei ca. 140 ... 150 V.
3. **Einstellungen im Farbkanal**
   - PAL-Testbild einspeisen.
   - FK nom., H nom., K max. einstellen.
   - IC-Pin 28 vom TDA 4555 mit + 12 V verbinden.
   - IC-Pin 17 vom TDA 4555 mit Masse verbinden.
   - Mit Trimmer C 9516 die durchlaufenden Farbbalken zum Stehen bringen.
   - Kurzschlußbrücken entfernen.
   - Tastkopf an MP 12, mit Regler BP und Spule LZ die Doppelbilder des B-Signals zur Deckung bringen.
   - SECAM-Testbild einspeisen.
   - Tastkopf an Pin 1 vom TDA 4555 anschließen, mit Spule DR Nullinie des (R-Y)-Signals auf Zeilenniveau bringen.
   - Tastkopf an Pin 3 vom TDA 4555 anschließen, mit Spule DB Nullinie des (B-Y)-Signals auf Zeilenniveau bringen.
   - Spule F 2521 so einstellen, daß das (B-Y)-Signal keine Überschwinger hat.

1. **White level adjustment.**
   - Display colour bar test pattern.
   - Set ◐ to min., ☼ to nom., ◑ to max.
   - Adjust presets VR and VB (CRT socket board) so that the picture does not show any colouration.
2. **Adjustment of cut-off point.**
   Manual adjustment is not possible, as the circuit board employs an automatic dark current control circuit.
   To check cut-off point (oscilloscope required), proceed as follows:
   - Display colour bar test pattern.
   - Set ◐ to min., ☼ to nom., ◑ to min.
   - Connect test probe to collectors of T736, T756, T776 (CRT socket board).
     The black levels of the three cathode signals should be 140 - 150 V.
3. **Adjustments in chroma channel.**
   - Display PAL test pattern.
   - Adjust colour level and brightness to nominal value, contrast to maximum.
   - Connect pin 28 of IC TDA 4555 to + 12 V supply.
   - Connect pin 17 to IC TDA 4555 to chassis.
     Adjust trimmer C 9516 for stationary pattern in colour bars.
   - Remove wire links.
   - Connect test probe to test point MP 12. Bring the double image produced by the B signal to coincidence by adjusting the preset BP and the coil LZ.
   - Display SECAM test pattern.
   - Connect test probe to pin 1 of IC TDA 4555.
   - Use coil DR to align zero level of the (R-Y) signal with the line black level.
   - Connect test probe to pin 3 of IC TDA 4555.
   - With coil DB to align zero level of the (B-Y) signal with the line black level.
   - Adjust coil F 2521 so that the (B-Y) signal is free of overshooting.

1. **Taratura del bianco**
   - Applicare un monoscopio FuBK
   - Regolare ◐ al minimo, ☼ sul valore nominale e ◑ al ma
   - Con i regolatori VR e VB (piastra cinescopio) eliminare e macchie di colore.
2. **Taratura del punto di blocco**
   Una regolazione manuale non è possibile, poichè questa schec pora una regolazione automatica della corrente d'interdizion Controllo del punto di blocco (è necessario un oscilloscopic
   - Applicare un monoscopio FuBK.
   - Regolare ◐ al minimo, ☼ sul valore nominale e ◑ al min
   - Collegare la sonda ai collettori dei transistori T736, T75 (piastra cinescopio).
     Valore nero dei tre segnali catodici ca. 140...150 V.
3. **Regolazione del canale colore.**
   - Applicare un monoscopio PAL.
   - Regolare FK e H sul valore nominale, K al massimo.
   - Sull'integrato TDA 4555 collegare pin 28 a + 12 V.
   - Sull'integrato TDA 4555 collegare pin 17 a massa.
     Con C 9516 fermare le barre colorate scorrevoli.
   - Togliere i cortocircuiti.
   - Collegare la sonda a MP 12, con il regolatore BP e la bobina tare a copertura le immagini doppie del segnale B.
   - Applicare un monoscopio SECAM.
   - Collegare la sonda al pin 1 dell'integrato TDA 4555, con la bobina DR portare la linea zero del segnale (R-Y) su della frequenza di riga.
   - Collegare la sonda al pin 3 dell'integrato TDA 4555, con la bobina DB portare la linea zero del segnale (B-Y) su della frequenza di riga.
   - La bobina F 2581 applicarla così in modo che il signale (chiaro.

For Service Manuals Contact
MAURITRON TECHNICAL SERVICES
8 Cherry Tree Rd, Chinnor
Oxon OX9 4QY
Tel:- 01844-351694 Fax:- 01844-352554
Email:- enquiries@mauritron.co.uk

◑ al massimo.
iminare eventuali

sta scheda incor-
ıterdizione.
illoscopio):

◑ al minimo.
736, T756, T776

;0 V.

mo.
/.
a.

la bobina LZ por-
B.

55,
le (R-Y) sul livello

55,
le (B-Y) sul livello

signale (B-Y) sia

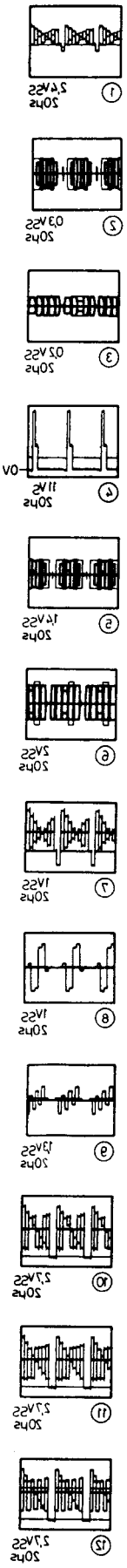

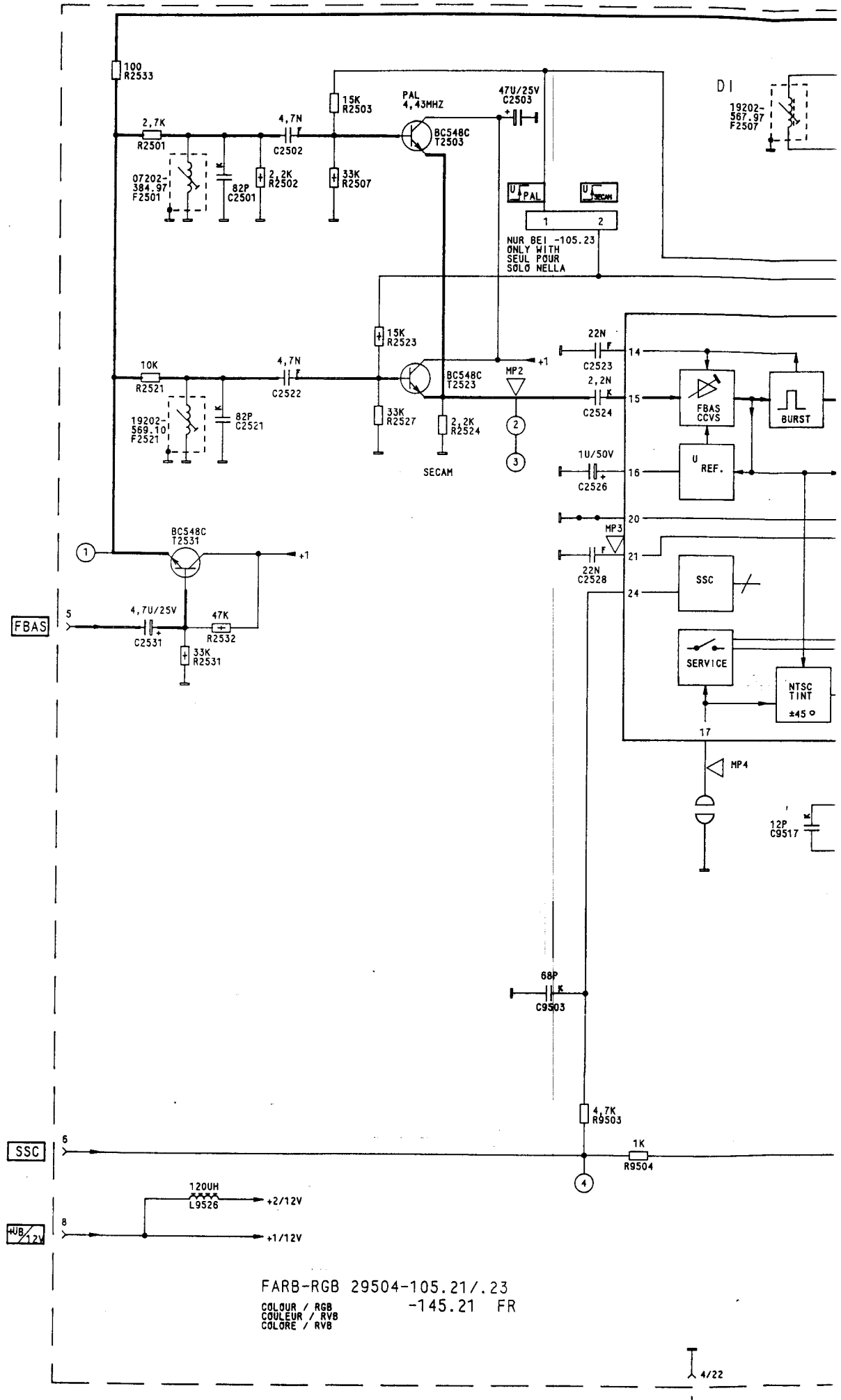

FARB-RGB 29504-105.21/.23
-145.21 FR

COLOUR / RGB
COULEUR / RVB
COLORE / RVB

4/22

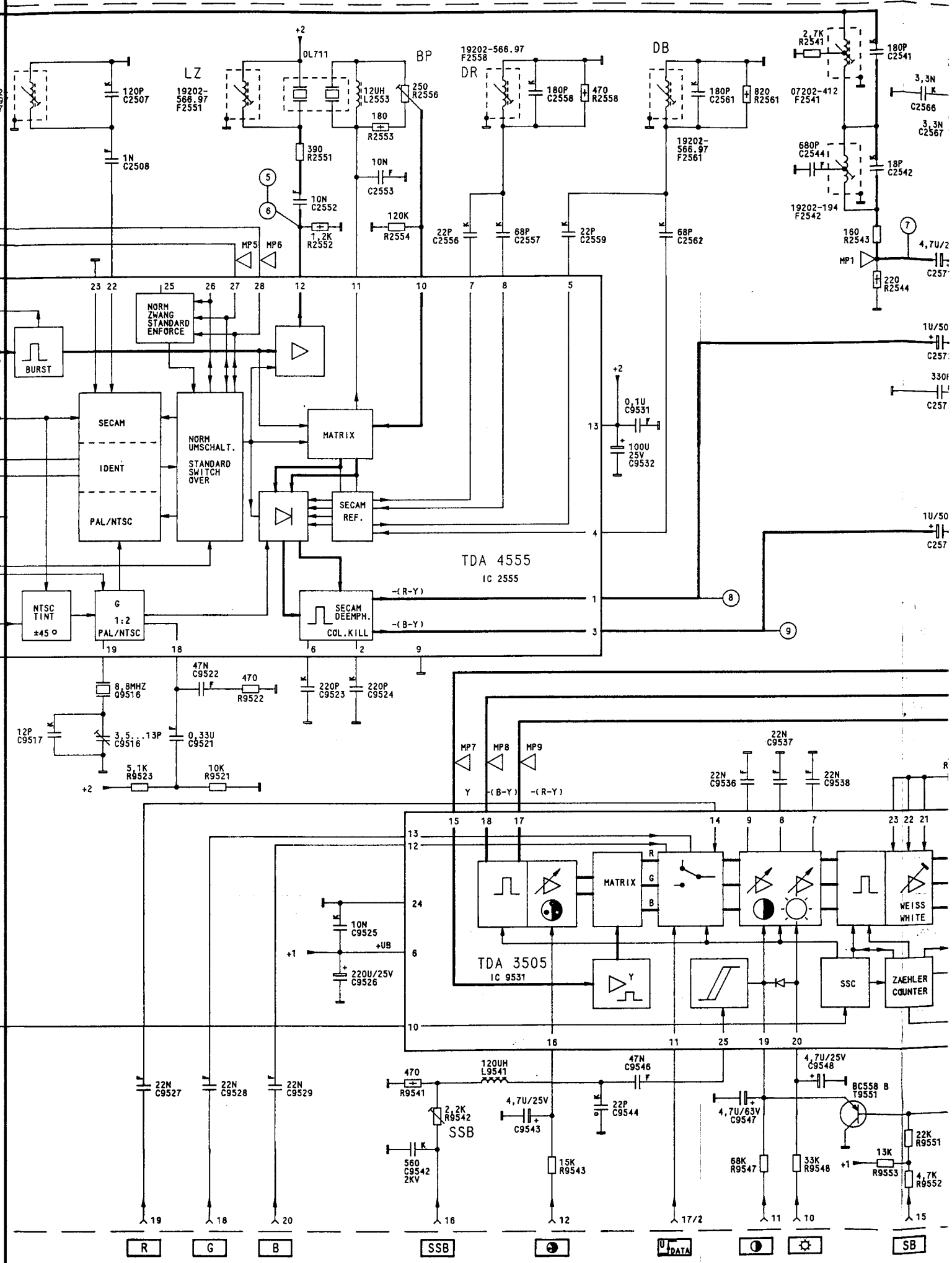
LZ
19202-566.97 F2551
120P C2507
1N C2508
+2
DL711
390 R2551
10N C2552
1,2K R2552
12UH L2553
250 R2556
180 R2553
10N C2553
120K R2554
BP
19202-566.97 F2558
DR
180P C2558
470 R2558
22P C2556
68P C2557
22P C2559
DB
180P C2561
820 R2561
19202-566.97 F2561
68P C2562
2,7K R2541
180P C2541
07202-412 F2541
3,3N C2566
3,3N C2567
680P C2544
18P C2542
19202-194 F2542
160 R2543
220 R2544
4,7U/2
C257
MP1
MP5
MP6
BURST
NORM ZWANG STANDARD ENFORCE
SECAM
IDENT
PAL/NTSC
NORM UMSCHALT. STANDARD SWITCH OVER
MATRIX
SECAM REF.
0,1U C9531
100U 25V C9532
1U/50
C257
330
C257
TDA 4555
IC 2555
NTSC TINT ±45°
G 1:2 PAL/NTSC
SECAM DEEMPH. COL.KILL
-(R-Y)
-(B-Y)
8,8MHZ Q9516
47N C9522
470 R9522
220P C9523
220P C9524
12P C9517
3,5...13P C9516
0,33U C9521
5,1K R9523
10K R9521
MP7
MP8
MP9
Y
-(B-Y)
-(R-Y)
22N C9536
22N C9537
22N C9538
MATRIX
WEISS WHITE
TDA 3505
IC 9531
10N C9525
+UB
220U/25V C9526
SSC
ZAEHLER COUNTER
22N C9527
22N C9528
22N C9529
470 R9541
120UH L9541
47N C9546
4,7U/25V C9548
BC558 B T9551
2,2K R9542
SSB
4,7U/25V C9543
22P C9544
4,7U/63V C9547
560 C9542 2KV
15K R9543
68K R9547
33K R9548
13K R9553
22K R9551
4,7K R9552
R
G
B
SSB
DATA
SB

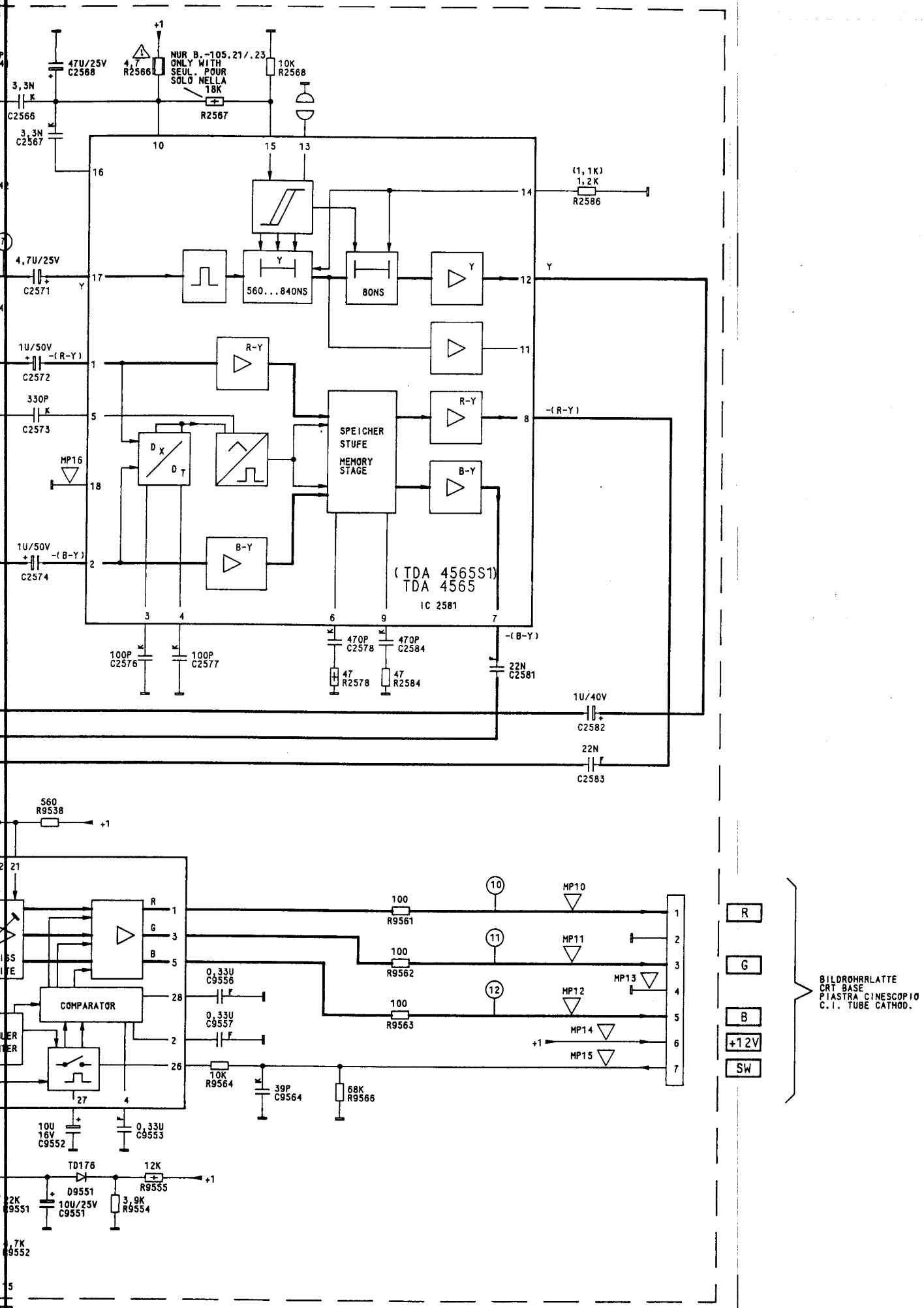
+1
47U/25V
C2568
4,7
R2566
NUR B.-105.21/.23
ONLY WITH
SEUL. POUR
SOLO NELLA
18K
R2567
10K
R2568
3,3N
C2566
3,3N
C2567
10
15
13
16
(1,1K)
1,2K
R2586
14
4,7U/25V
C2571
17
Y
560...840NS
80NS
Y
12
Y
1U/50V
-(R-Y)
C2572
1
R-Y
11
330P
C2573
5
SPEICHER
STUFE
MEMORY
STAGE
R-Y
8
-(R-Y)
MP16
18
B-Y
1U/50V
-(B-Y)
C2574
2
B-Y
(TDA 4565S1)
TDA 4565
IC 2581
3
4
6
9
7
-(B-Y)
100P
C2576
100P
C2577
470P
C2578
470P
C2584
47
R2578
47
R2584
22N
C2581
1U/40V
C2582
22N
C2583
560
R9538
+1
21
R
G
B
1
3
5
COMPARATOR
28
2
26
27
4
0,33U
C9556
0,33U
C9557
10K
R9564
39P
C9564
68K
R9566
10U
16V
C9552
0,33U
C9553
100
R9561
100
R9562
100
R9563
10
11
12
MP10
MP11
MP12
MP13
MP14
MP15
+1
1
2
3
4
5
6
7
R
G
B
+12V
SW
BILDRÖHRLATTE
CRT BASE
PIASTRA CINESCOPIO
C.I. TUBE CATHOD.
TD176
12K
R9555
+1
D9551
10U/25V
C9551
3,9K
R9554

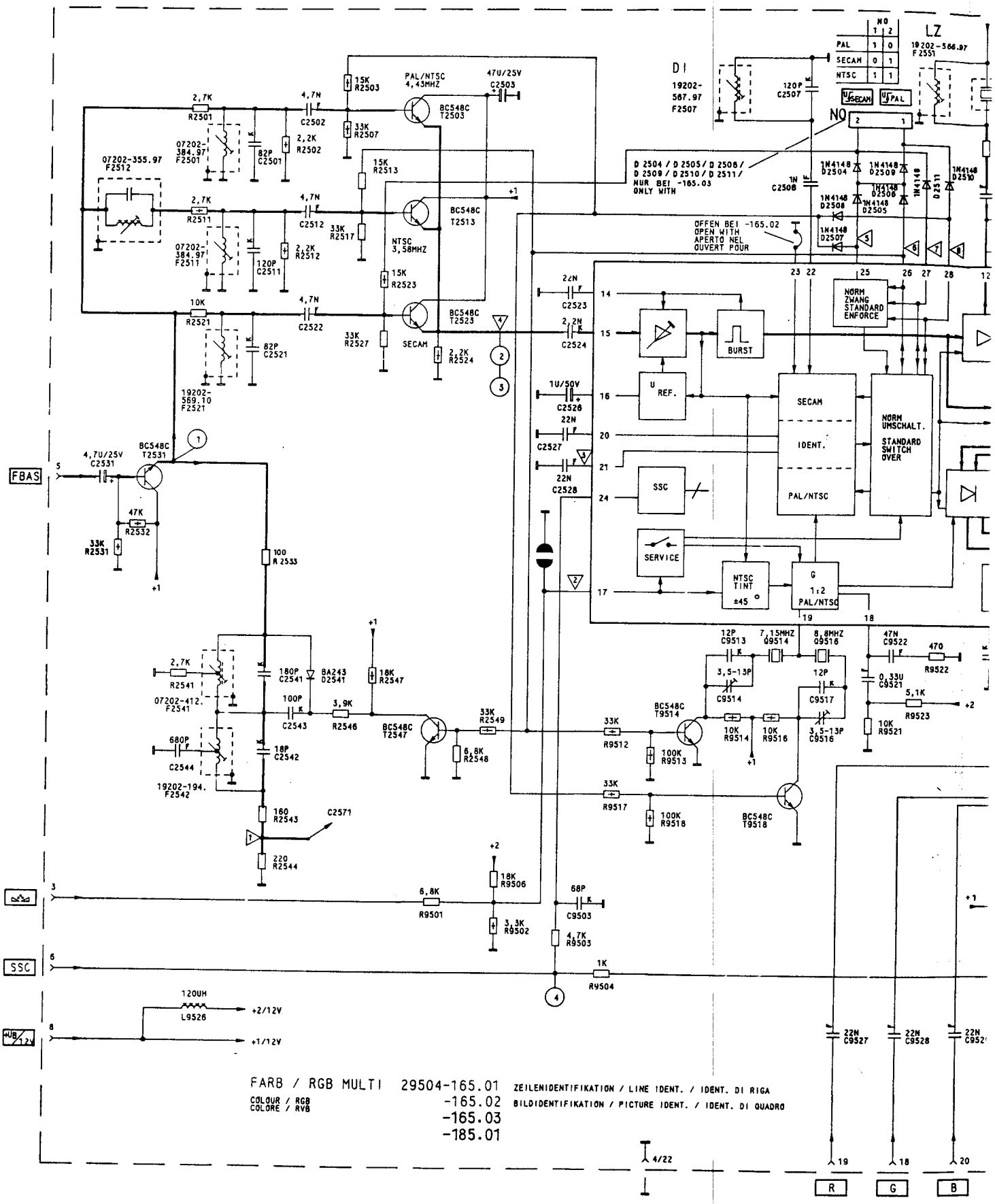
FBAS
SSC
R
G
B
SECAM
PAL/NTSC
NTSC 3,58MHZ
BURST
U REF.
SSC
SERVICE
NORM ZWANG STANDARD ENFORCE
NORM UMSCHALT. STANDARD SWITCH OVER
NTSC TINT ±45°
G 1:2 PAL/NTSC
D 2504 / D 2505 / D 2506 / D 2509 / D 2510 / D 2511 / NUR BEI -165.03 ONLY WITH
OFFEN BEI -165.02 OPEN WITH APERTO NEL OUVERT POUR
FARB / RGB MULTI 29504-165.01
COLOUR / RGB -165.02
COLORE / RVB -165.03
-185.01
ZEILENIDENTIFIKATION / LINE IDENT. / IDENT. DI RIGA
BILDIDENTIFIKATION / PICTURE IDENT. / IDENT. DI QUADRO
4/22

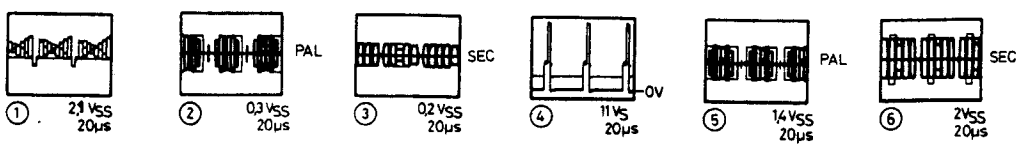
① 2,1 VSS 20µs
② PAL 0,3 VSS 20µs
③ SEC 0,2 VSS 20µs
④ 0V 11 VS 20µs
⑤ PAL 1,4 VSS 20µs
⑥ SEC 2VSS 20µs

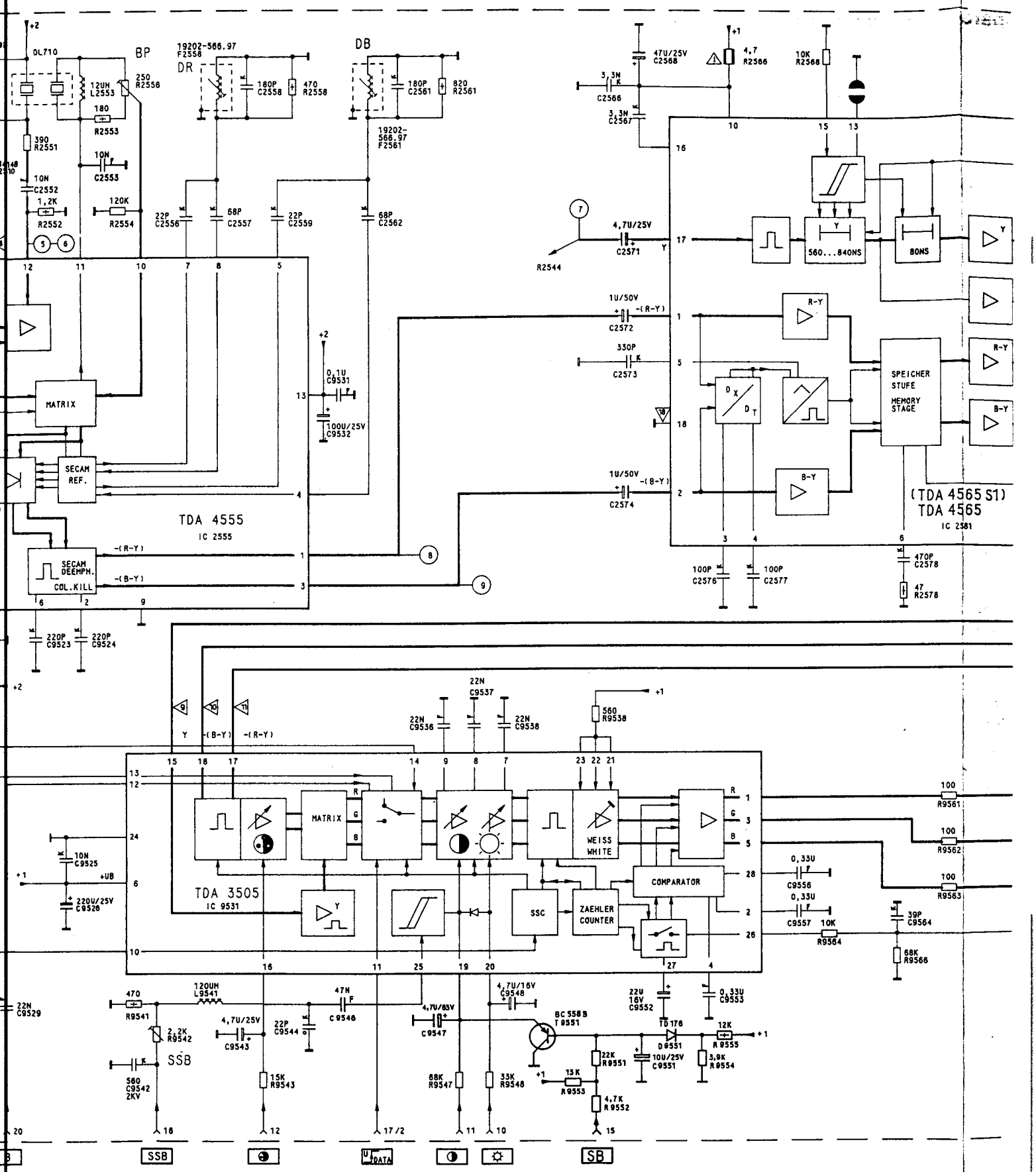
DL710
BP
12UH L2553
250 R2556
180 R2553
390 R2551
10N C2553
10N C2552
1,2K R2552
120K R2554
19202-566.97 F2558
DR
180P C2558
470 R2558
DB
180P C2561
820 R2561
19202-566.97 F2561
22P C2556
68P C2557
22P C2559
68P C2562
MATRIX
SECAM REF.
SECAM DEEMPH.
COL.KILL
TDA 4555
IC 2555
0,1U C9531
100U/25V C9532
220P C9523
220P C9524
47U/25V C2568
4,7 R2566
10K R2568
3,3N C2566
3,3N C2567
4,7U/25V C2571
R2544
560...840NS
80NS
1U/50V C2572
330P C2573
1U/50V C2574
R-Y
B-Y
SPEICHER STUFE
MEMORY STAGE
(TDA 4565 S1)
TDA 4565
IC 2581
100P C2576
100P C2577
470P C2578
47 R2578
22N C9537
22N C9536
22N C9538
560 R9538
MATRIX
WEISS WHITE
COMPARATOR
SSC
ZAEHLER COUNTER
TDA 3505
IC 9531
10N C9525
220U/25V C9526
100 R9561
100 R9562
100 R9563
0,33U C9556
0,33U C9557
10K R9564
39P C9564
68K R9566
470 R9541
120UH L9541
47N C9546
4,7U/16V C9548
22U 16V C9552
0,33U C9553
22N C9529
2,2K R9542
4,7U/25V C9543
22P C9544
4,7U/63V C9547
BC 558 B T9551
TD 176 D9551
12K R9555
10U/25V C9551
5,9K R9554
22K R9551
15K R9553
4,7K R9552
560 C9542 2KV
15K R9543
68K R9547
33K R9548
SSB
SB
DATA

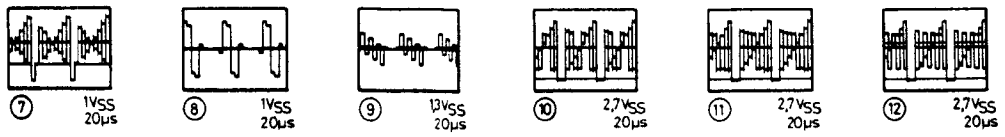
7 1VSS 20µs
8 1VSS 20µs
9 13VSS 20µs
10 2,7VSS 20µs
11 2,7VSS 20µs
12 2,7VSS 20µs

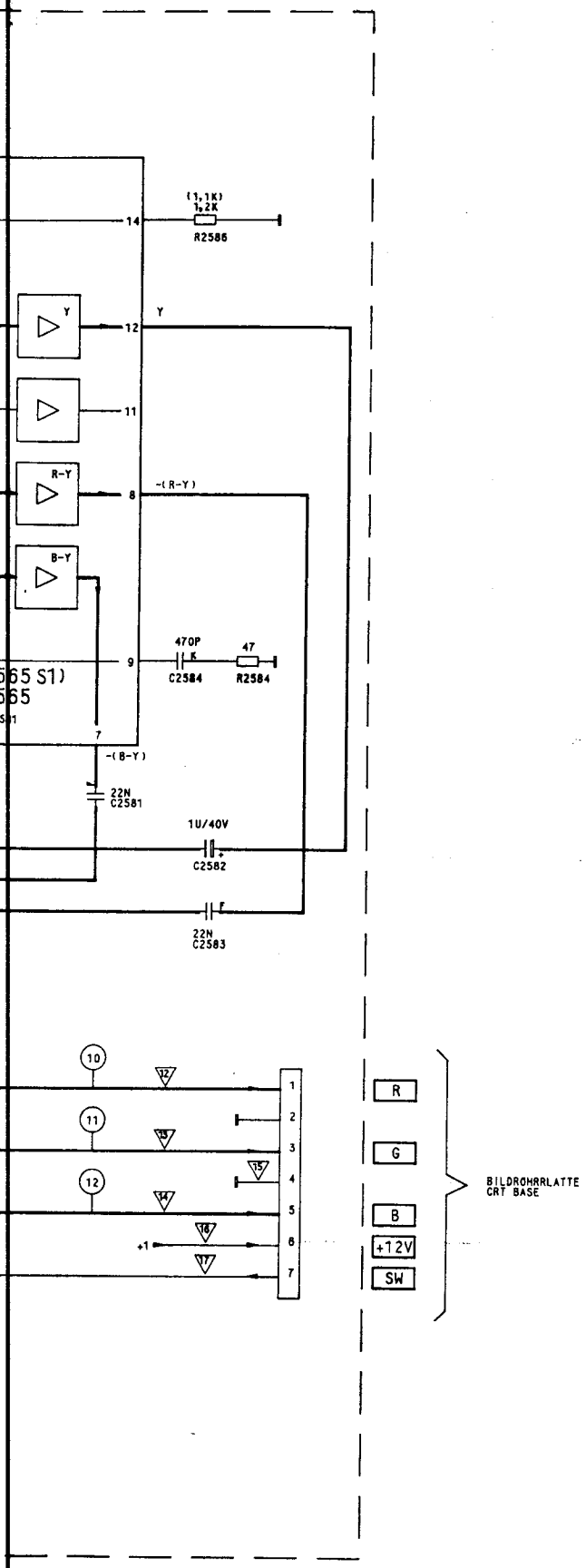

1. **Weißabgleich**
   - FuBK-Testbild einspeisen.
   - ◐min., ☼nom., ◑max., einstellen.
   - Regler VR und VB (Bildrohrplatte) so einstellen, daß keine Verfärbungen in den Grauwerten sichtbar sind.
2. **Sperrpunktabgleich**
   Eine manuelle Einstellung ist nicht möglich, da die Steckkarte eine automatische Dunkelstromregelung besitzt. Kontrolle des Sperrpunkts (Oszilloskop erforderlich).
   - FuBK-Testbild einspeisen.
   - ◐min., ☼nom., ◑min., einstellen.
   - Tastkopf an den Kollektoren der Transistoren T736, T756, T776 anhängen (Bildrohrplatte). Die Schwarzwerte der drei Kathodensignale liegen bei ca. 140 ... 150 V (26"-Geräte).
3. **Einstellungen im Farbkanal**
   - PAL-Testbild einspeisen.
   - FK nom., H nom., K max. einstellen.
   - IC-Pin 28 vom TDA 4555 mit + 12 V verbinden.
   - IC-Pin 17 vom TDA 4555 mit Masse verbinden.
   - Mit Trimmer C 9516 die durchlaufenden Farbbalken zum Stehen bringen.
   - Kurzschlußbrücken entfernen.
   - Tastkopf an MP 12, mit Regler BP und Spule LZ die Doppelbilder des B-Signals zur Deckung bringen.
   - NTSC-Testbild 3,5 MHz einspeisen.
   - IC-Pin 26 vom TDA 4555 mit + 12 V verbinden.
   - IC-Pin 17 vom TDA 4555 mit Masse verbinden.
   - Mit Trimmer C 9514 die durchlaufenden Farbbalken zum Stehen bringen.
   - Kurzschlußbrücken entfernen.
   - SECAM-Testbild einspeisen.
   - Tastkopf an Pin 1 vom TDA 4555 anschließen, mit Spule DR Nullinie des (R-Y)-Signals auf Zeilenniveau bringen.
   - Tastkopf an Pin 3 vom TDA 4555 anschließen, mit Spule DB Nullinie des (B-Y)-Signals auf Zeilentastniveau bringen.
   - Spule F 2521 so einstellen, daß das (B-Y)-Signal keine Überschwinger hat.

1. **White level adjustment.**
   - Display colour bar test pattern.
   - Set ◐ to min., ☼ to nom., ◑ to max.
   - Adjust presets VR and VB (CRT socket board) so that the picture does not show any colouration.
2. **Adjustment of cut-off point.**
   Manual adjustment is not possible, as the circuit board employs an automatic dark current control circuit.
   To check cut-off point (oscilloscope required), proceed as follows:
   - Display colour bar test pattern.
   - Set ◐ to min., ☼ to nom., ◑ to min.
   - Connect test probe to collectors of T736, T756, T776 (CRT socket board).
     The black levels of the three cathode signals should be 140 - 150 V (26" sets).
3. **Adjustments in chroma channel.**
   - Display PAL test pattern.
   - Adjust colour level and brightness to nominal value, contrast to maximum.
   - Connect pin 28 of IC TDA 4555 to + 12 V supply.
   - Connect pin 17 to IC TDA 4555 to chassis.
     Adjust trimmer C 9516 for stationary pattern in colour bars.
   - Remove wire links.
   - Connect test probe to test point MP 12. Bring the double image produced by the B signal to coincidence by adjusting the preset BP and the coil LZ.
   - Display 3.5 MHz NTSC test pattern.
   - Connect pin 26 of IC TDA 4555 to + 12 V supply.
   - Connect pin 17 of IC TDA 4555 to chassis.
   - Adjust trimmer C 9514 for stationary pattern in colour bars.
   - Remove wire links.
   - Display SECAM test pattern.
   - Connect test probe to pin 1 of IC TDA 4555.
   - Use coil DR to align zero level of the (R-Y) signal with the line black level.
   - Connect test probe to pin 3 of IC TDA 4555.
   - With coil DB to align zero level of the (B-Y) signal with the line black level.
   - Adjust coil F 2521 so that the (B-Y) signal is free of overshooting.

1. **Taratura del b**
   - Applicare u
   - Regolare ◐
   - Con i regol
     macchie di
2. **Taratura del p**
   Una regolazion
   pora una regol
   Controllo del p
   - Applicare u
   - Regolare ◐
   - Collegare la
     (piastra cin
     Valore nero
     da 26").
3. **Regolazione d**
   - Applicare u
   - Regolare FK
   - Sull'integrat
   - Sull'integrat
     Con C 9516
   - Togliere i cc
   - Collegare la
     tare a cope
   - Applicare u
   - Sull'integrat
   - Sull'integrat
   - Con C 9514
   - Togliere i cc
   - Applicare u
   - Collegare la
     con la bobi
     della freque
   - Collegare la
     con la bobi
     della freque
   - La bobina F
     chiaro.

Taratura del bianco

- Applicare un monoscopio FuBK
- Regolare ⊕ al minimo, ☼ sul valore nominale e ◑ al massimo.
- Con i regolatori VR e VB (piastra cinescopio) eliminare eventuali macchie di colore.

Taratura del punto di blocco

Una regolazione manuale non è possibile, poichè questa scheda incorpora una regolazione automatica della corrente d'interdizione.
Controllo del punto di blocco (è necessario un oscilloscopio):

- Applicare un monoscopio FuBK.
- Regolare ⊕ al minimo, ☼ sul valore nominale e ◑ al minimo.
- Collegare la sonda ai collettori dei transistori T736, T756, T776 (piastra cinescopio).
  Valore nero dei tre segnali catodici ca. 140...150 V (apparecchi da 26").

Regolazione del canale colore.

- Applicare un monoscopio PAL.
- Regolare FK e H sul valore nominale, K al massimo.
- Sull'integrato TDA 4555 collegare pin 28 a +12 V.
- Sull'integrato TDA 4555 collegare pin 17 a massa.
- Con C 9516 fermare le barre colorate scorrevoli.
- Togliere i cortocircuiti.
- Collegare la sonda a MP 12, con il regolatore BP e la bobina LZ portare a copertura le immagini doppie del-segnale B.
- Applicare un monoscopio NTSC 3,5 MHz.
- Sull'integrato TDA 4555 collegare pin 26 a +12 V.
- Sull'integrato TDA 4555 collegare pin 17 a massa.
- Con C 9514 fermare le barre colorate scorrevoli.
- Togliere i cortocircuiti.
- Applicare un monoscopio SECAM.
- Collegare la sonda al pin 1 dell'integrato TDA 4555, con la bobina DR portare la linea zero del segnale (R-Y) sul livello della frequenza di riga.
- Collegare la sonda al pin 3 dell'integrato TDA 4555, con la bobina DB portare la linea zero del segnale (B-Y) sul livello della frequenza di riga.
- La bobina F 2581 applicarla così in modo che il signale (B-Y) sia chiaro.

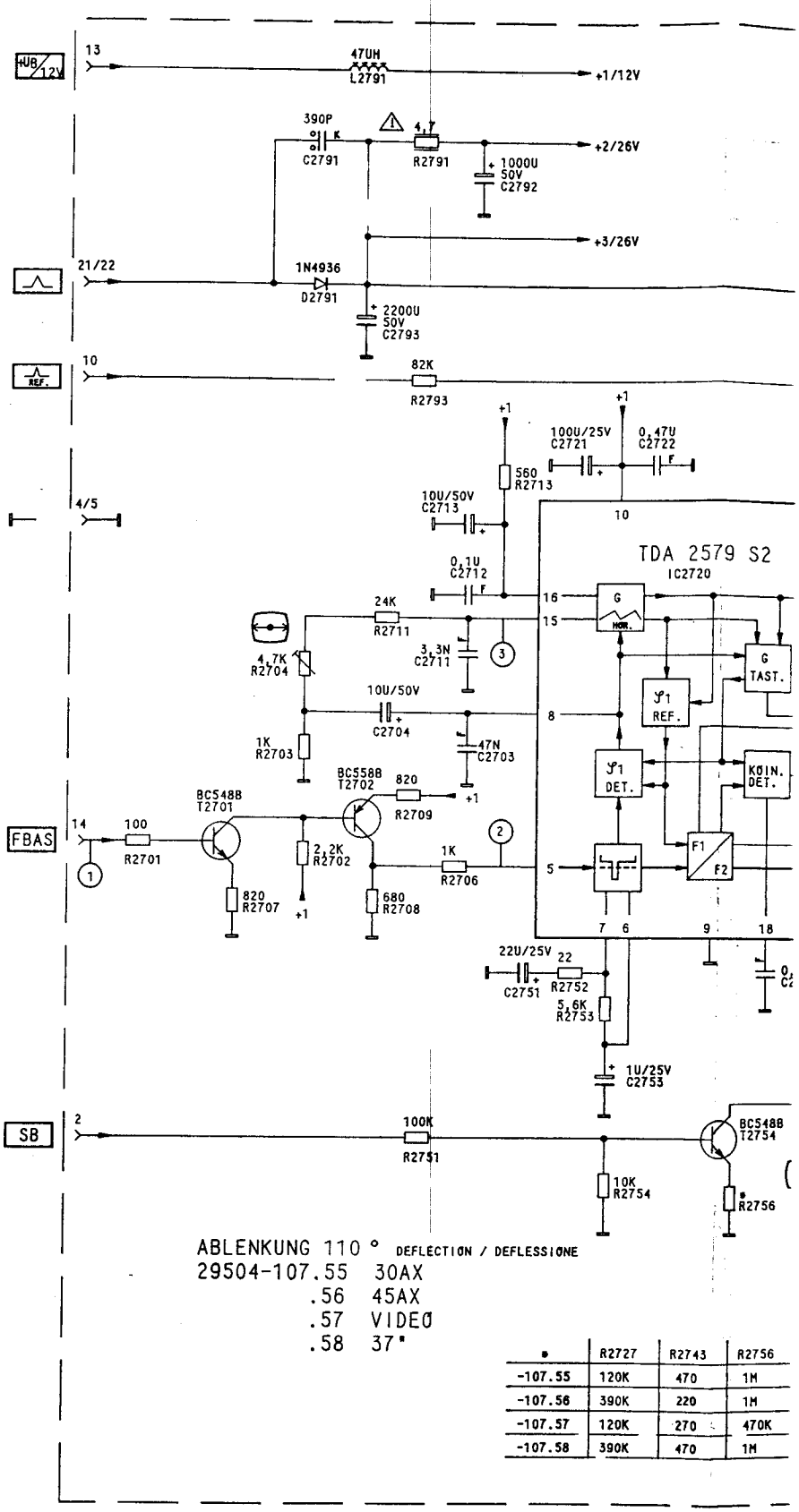

•	R2727	R2743	R2756
-107.55	120K	470	1M
-107.56	390K	220	1M
-107.57	120K	270	470K
-107.58	390K	470	1M

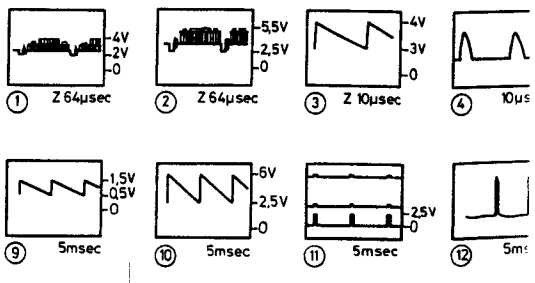

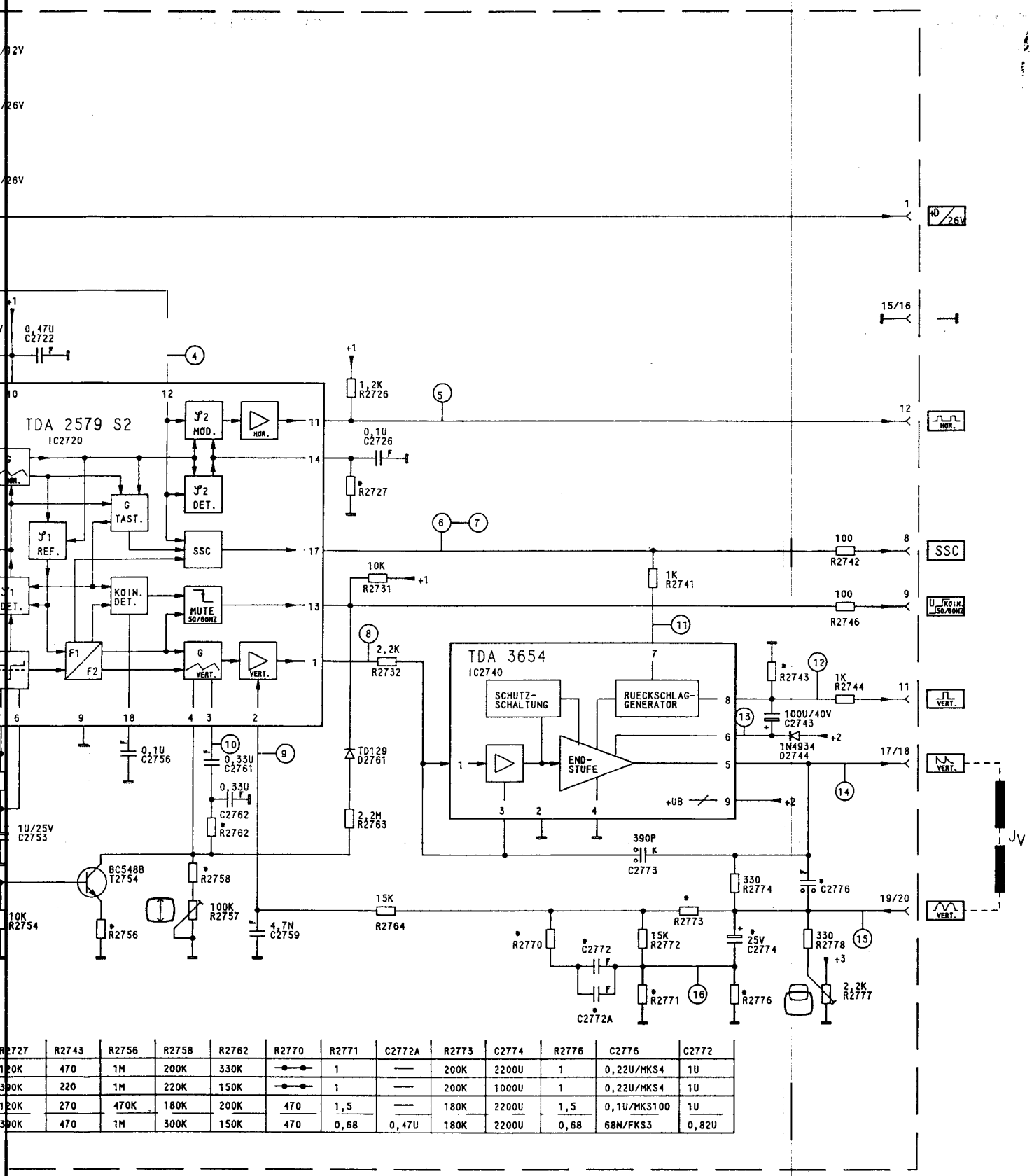

R2727	R2743	R2756	R2758	R2762	R2770	R2771	C2772A	R2773	C2774	R2776	C2776	C2772
120K	470	1M	200K	330K	—•—•—	1	—	200K	2200U	1	0,22U/MKS4	1U
390K	220	1M	220K	150K	—•—•—	1	—	200K	1000U	1	0,22U/MKS4	1U
120K	270	470K	180K	200K	470	1,5	—	180K	2200U	1,5	0,1U/MKS100	1U
390K	470	1M	300K	150K	470	0,68	0,47U	180K	2200U	0,68	68N/FKS3	0,82U

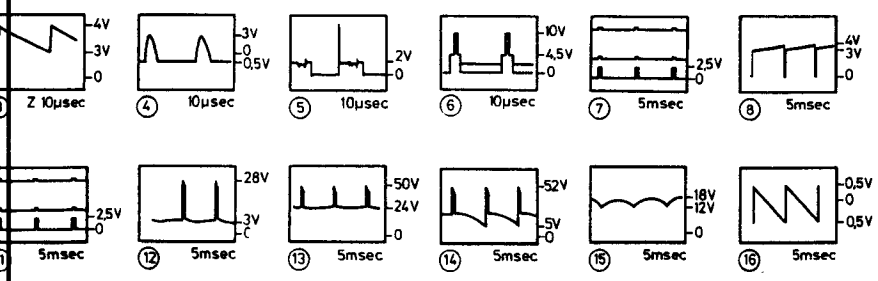

Ersatzteilliste (Auszug) · List of Spare-Parts (extract) · Lista ricambi (estratto)
CUC 3600

Pos. No.	Fig. No.	Bestell-Nr./Part No. Réf./Nr. d'ordinazioni		Benennung	Description	Denominazione
				Steckkarten	Plug-in circuit boards	Schede
1		29504-101.01		Kabeltuner	Cable tuner	Tuner per TV cavo
2		29504-102.04		ZF-Verstärker	IF-amplifier	Amplificatore FI
oder					or:	oppure:
2		29504-102.05		ZF-Verstärker	IF-amplifier	Amplificatore FI
2		29504-112.01		ZF-Verstärker (GB)	IF-amplifier (GB)	Amplificatore FI (GB)
5		29504-105.23		Farb/RGB	RGB colour	Colore /RGB
7		29504-107.56		Ablenkung	Deflection	Deflessione
8		29504-108.05		Videotext VT 3805	Videotext VT 3805	Televideo VT 3805
				Mechanische Teile	Mechanical parts	Parti meccaniche
15		29304-070.45		Bildrohrplatte kpl.	Picture tube plate	Piastra cinescopio
15.1		29303-752.95		Bildrohrfassung	Picture tube socket	Zoccolo cinescopio
15.2		8104-982-014		Dämpfungsperle	Anti-vibration	Perlina ammortizzatore
16		29700-284.01		Bausteinhalter	Module holder	Supporto modulare
16		29700-332.01		Bausteinhalter (VT)	Module holder (VT)	Supporto modulare (VT)
17		29700-317.01		Bausteinhalter	Module holder	Supporto modulare
18		29500-807.01		Abdeckung(Ant.-Buchse)	Cover (ant. plug)	Copertura (ant. spina)
19		09621-113.02	2x	Sicherungshalter	Fuse holder	Portafusibile
20		29303-153.12	3x	Montageclip f. IC	Mounting f. IC	Archetto di montaggio p. IC
21		29303-153.02		Montageclip f. Trans.	Mounting f. trans.	Archetto di montaggio p. tras.
22		29303-156.03		Isolierscheibe f. BU 508	Insulating washer f. BU 508	Rondella isolante p. BU 508
25		29304-060.35		Euro-AV-Buchsenplatte kpl.	Euro-AV-socket	Euro-AV-embase cpl.
25.1		29303-119.05		Peri-Buchse	Peri socket	Presa peri
25.2		27511-403.00		Mehrfachbuchse(Video)	Multiple socket	Presa multipla
25.3		29303-168.01	2x	Cinch-Buchse	Cinch socket	Presa cinch
30		29303-364.01		Tuneraufnahme	Tuner holder	Supporto tuner
31		29700-282.01		Kabelhalter	Cable clamp	Supporto cavo
32		29700-283.01		Kabelhalter (f. Röder Kaskade)	Cable clamp (EHT-tripler -Roeder)	Supporto cavo (per Molt. EAT Roeder)
oder/or		29700-324.01		Kabelhalter (f. Siemens Kaskade)	Cable clamp (EHT-tripler Siemens)	Supporto cavo (per Molt. EAT Siemens)
				Elektrische Teile	Electrical parts	Parti elettriche
K 536		8324-800-040		Kaskade BG 2087/642-1006(Röderst.)	Kascade BG 2087/642-1006(Röderstein)	Moltiplicatore in cascate BG 2087/642-1006 (Röderstein)
oder/or/oppure:				B 9245-S 8154-M473(Siemens)	B 9245-S 8154-M 473(Siemens)	B 9245-S 8154- M 473 (Siemens)
		72008-090.02		Fokusregler	Focusing control	Regolatore del fuoco
FFS-Einbauchassis CUC 3600		29701-049.01/02/04				

Pos. No.	Fig. No.	Bestell-Nr./Part No. Réf./Nr. d'ordinazion
TR 526		29201-019.06
TR 651		29500-609.21
L 336		8140-526-451
L 337		8140-526-451
L 351		09240-113.21
L 355		8140-525-969
L 503		29500-804.07
L 514		29500-804.08
L 521		29203-110.97
L 526		09240-110.21
L 562		09245-405.08
L 571		29500-804.07
L 573		09246-846.24
L 631		29500-804.06
L 633		8140-525-266
L 634		09278-309.01
L 672		8140-526-320
IC 200		8305-201-953
IC 250		8305-293-559
IC 260		8305-201-953
IC 270		8305-362-014
IC 280		8305-201-953
IC 350		8305-338-442
IC 550		8305-338-140
IC 555		8305-302-497
IC 631		8305-302-461
IC 656		8305-204-317
IC 666		8305-205-765
IC 676		8305-205-701
T 111		8302-202-543
T 271		8302-200-171
T 321		8302-200-559
T 501		8302-202-538
T 502		8302-202-538
T 531		8302-220-299
T 572		8302-260-507
T 634		8302-260-903
T 687		8302-218-053
T 691		8302-200-348
T 692		8302-200-348
T 693		8302-200-348
T 736		8302-411-759
T 737		8302-202-560
T 742		8302-222-422
T 746		8302-220-421
T 756		8302-411-759

For Service Manuals Contact
MAURITRON TECHNICAL SERVICES
8 Cherry Tree Rd, Chinnor
Oxon OX9 4QY
Tel:- 01844-351694 Fax:- 01844-352554
Email:- enquiries@mauritron.co.uk

Bestell-Nr./Part No. Réf./Nr. d'ordinazioni	Benennung Description Désignation Denominazione
9201-019.06	
9900-609.21	
40-526-451	
40-526-451	
240-113.21	
40-525-969	
500-804.07	
500-804.08	
203-110.97	
240-110.21	
245-405.08	
500-804.07	
246-846.24	
500-804.06	
40-525-266	
278-309.01	
40-526-320	
0-201-953	CD 4053 BE (MOS)
0-293-559	RC 4559 NB
0-201-953	CD 4053 BE (MOS)
0-362-014	TEA 2014
0-201-953	CD 4053 BE (MOS)
0-338-442	TDA 8442 (MOS)
0-338-140	TDA 8140
0-302-497	TDA 4950
0-302-461	TDA 4600-2
0-204-317	LM 317 T
0-205-765	7812/3%
0-205-701	78 M 05
2-202-543	BC 548 B
2-200-171	BC 338-40
2-200-559	BC 558 B
2-202-538	BC 548
2-202-538	BC 548
2-220-299	BF 299
2-260-507	BU 508 A
2-260-903	BU 903
2-218-053	BDX 53 A
2-200-348	BC 337-16
2-200-348	BC 337-16
2-200-348	BC 337-16
2-411-759	GF 759
2-202-560	BC 558 C
2-222-422	BF 422
2-220-421	BF 421
2-411-759	GF 759

Pos. No.	Fig. No.	Bestell-Nr./Part No. Réf./Nr. d'ordinazioni	Benennung Description Désignation Denominazione
T 762		8302-222-422	BF 422
T 766		8302-220-421	BF 421
T 776		8302-411-759	GF 759
T 782		8302-222-422	BF 422
T 786		8302-220-421	BF 421
D 201		8309-214-114	TD 129
D 202		8309-215-021	1 N 4001
D 281		8309-214-114	TD 129
D 282		8309-214-114	TD 129
D 292		8309-214-018	TD 190
D 322		8309-214-114	TD 129
D 331		8309-715-008	ZPD 5,6
D 333		8309-201-033	BA 157
D 504		8309-215-020	1 N 4004
D 506		8309-201-033	BA 157
D 513		8309-707-110	ZPD 6,8
D 515		8309-214-018	TD 190
D 529		8309-516-016	BYV 16
D 534		8309-215-020	1 N 4004
D 541		8309-200-021	BAV 21
D 543		8309-215-050	1 N 4148
D 544		8309-215-050	1 N 4148
D 554		8309-215-050	1 N 4148
D 562		8309-707-035	ZPD 30
D 571		8309-204-228	BY 228
D 572		8309-210-144	SKE 4 G 2/06
D 616		8309-215-013	1 N 4007
D 621		8308-560-384	SKB 380/C1500/ LB 5
D 633		8309-517-033	BYW 32
D 634		8309-215-013	1 N 4007
D 635		8309-215-013	1 N 4007
D 636		8309-201-101	BA 159
D 647		8309-517-033	BYW 32
D 648		8309-517-033	BYW 32
D 656		8309-517-076	BYW 76
D 661		8309-517-072	BYW 72
D 671		8309-517-072	BYW 72
D 681		8309-712-822	MR 824-400
D 687		8309-215-009	1 N 4002
D 708		8309-707-109	ZPD 4,7
D 741		8309-215-050	1 N 4148
D 743		8309-215-050	1 N 4148
D 746		8309-214-018	TD 190
D 761		8309-215-050	1 N 4148
D 763		8309-215-050	1 N 4148
D 766		8309-214-018	TD 190
D 781		8309-215-050	1 N 4148
D 783		8309-215-050	1 N 4148
D 786		8309-214-018	TD 190

Pos. No.	Fig. No.	Bestell-Nr./Part No. Réf./Nr. d'ordinazioni	Benennung Description Désignation Denominazione
C 511		8515-911-114	9000pF/1600 V
C 512		8515-911-424	0,027µF/400 V
C 513		8515-942-131	1800pF/100 V
C 514		8515-911-001	150pF/1600 V
C 516		8525-040-819	0,33µF/250 V
C 517		8525-040-819	0,33µF/250 V
C 521		8515-722-231	0,26µF/160 V
C 522		8515-722-231	0,26µF/160 V
C 528		8563-731-622	0,022µF/1000 V
C 529		8650-090-477	270pF/2 KV
C 530		8660-097-219	220 pF
C 531		8563-731-622	0,022µF/1000 V
C 537		8563-720-206	0,068µF/100 V
C 573		8515-721-240	0,36µF/250 V
C 611		8660-097-241	3300pF
C 613		8660-097-241	3300pF
C 621		8650-090-510	1000pF/1 KV
C 622		8650-090-510	1000pF/1 KV
C 623		8650-090-510	1000pF/1 KV
C 624		8650-090-510	1000pF/1 KV
C 634		8515-911-091	2200pF/2000 V
C 644		8520-601-563	5600pF/400 V
C 646		8525-033-487	8200pF/400 V
C 648		8563-731-418	0,22µF/250 V
C 658		8415-166-147	1000µF/25 V
C 661		8650-090-477	270pF/2 KV
C 668		8415-166-147	1000µF/25 V
C 671		8650-090-477	270 pF/2 KV
C 681		8650-090-477	270 pF/2 KV
C 691		8650-090-477	270 pF/2 KV
C 722		8563-731-655	0,15µF/1000 V
C 727		8650-131-012	150pF/2 KV
R 337		8705-269-301	15 KΩ
R 513		8700-249-083	2,7 KΩ NB
R 522		8700-329-025	10 Ω NB
R 523		8705-221-271	820 Ω
R 524		8700-121-217	4,7 Ω
R 525		8735-003-033	0,33 Ω
R 526		8311-201-073	PTC 2 G P 2390- J 146

Ersatzteilliste (Auszug) · List of Spare-Parts
CUC 3800

Pos. No.	Fig. No.	Bestell-Nr./Part No. Réf./Nr. d'ordinazioni	Benennung Description Désignation Denominazione
R 527		8730-179-221	7W/6,8 Ω
R 528		8705-221-225	10 Ω
R 533		8700-007-473	1 KΩ
R 550		8765-097-997	0,68 Ω
R 554		8790-047-135	1 KΩ
R 558		8700-007-449	100 Ω
R 561		8790-047-164	100 KΩ
R 571		8701-230-817	4,7 Ω
R 573		8730-018-979	0,12 Ω
R 574		8705-369-229	15 Ω
R 616		8705-321-083	2,7 KΩ
R 617		8311-201-462	PTC 1 G Q 63100-P 2462-J29
R 621		8730-199-016	11 W/4,3 Ω
R 623		8311-400-125	VZA 275
R 624		8718-250-158	3,6 MΩ VDE
R 626		8705-369-325	150 KΩ
R 627		8718-250-014	4,7 MΩ VDE
R 631		8766-326-996	0,68 Ω
R 636		8750-210-049	7W/100 Ω
R 647		8796-101-142	2,2 KΩ
R 648		8750-210-049	7W/100 Ω
R 661		8735-003-022	0,22 Ω
R 671		8735-003-022	0,22 Ω
R 681		8735-002-022	0,22 Ω
R 688		8705-269-109	33 KΩ
R 690		8730-271-215	7 W /3,9 Ω
R 704		8705-269-021	6,8 Ω
R 721		8700-051-073	100 KΩ
R 724		8797-215-674	470 KΩ
R 731		8790-047-135	1 KΩ
R 734		8705-329-113	47 KΩ
R 741		8705-369-103	18 KΩ
R 742		8700-201-069	680 Ω NB
R 754		8705-329-113	47 KΩ
R 761		8705-369-103	18 KΩ
R 762		8700-201-069	680 Ω NB
R 771		8790-047-135	1 KΩ
R 774		8705-329-113	47 KΩ
R 781		8705-369-103	18 KΩ
R 782		8700-201-069	680 Ω NB
Si 644		8315-618-002	1,25 A/T

Pos. No.	Fig. No.	Bestell-Nr./Part No. Réf./Nr. d'ordinazioni		Benennung	Description
				Steckkarten	Plug-in circuit boards
1		29504-101.01		Kabeltuner	Cable tuner
2		29504-102.04		ZF-Verstärker	IF-amplifier
oder					or:
2		29504-102.05		ZF-Verstärker	IF-amplifier
2		29504-162.02		ZF-Verstärker(Multi)	IF-amplifier (multi)
2		29504-112.01		ZF-Verstärker (GB)	IF-amplifier (GB)
5		29504-105.23		Farb/RGB	RGB colour
5		29504-165.03		Farb/RGB (Multi)	RGB colour (multi)
7		29504-107.56		Ablenkung	Deflection
8		29504-108.05		Videotext VT 3805	Videotext VT 3805
				Mechanische Teile	Mechanical parts
15		29304-070.45		Bildrohrplatte kpl.	Picture tube plate
15.1		29303-752.95		Bildrohrfassung	Picture tube socket
15.2		8104-982-014		Dämpfungsperle	Anti-vibration
16		29700-284.01		Bausteinhalter	Module holder
16		29700-332.01		Bausteinhalter (VT)	Module holder (VT)
16		29700-277.01		Bausteinhalter (Multi)	Module holder (multi)
17		29700-317.01		Bausteinhalter	Module holder
18		29500-807.01		Abdeckung(Ant.-Buchse)	Cover (ant. plug)
19		09621-113.02	2x	Sicherungshalter	Fuse holder
20		29303-153.12	3x	Montageclip f. IC	Mounting f. IC
21		29303-153.02		Montageclip f. Trans.	Mounting f. trans.
22		29303-156.03		Isolierscheibe f. BU 508	Insulating washer f. B
25		29304-060.35		Euro-AV-Buchsenplatte kpl.	Euro-AV-socket
25.1		29303-119.05		Peri-Buchse	Peri socket
25.2		27511-403.00		Mehrfachbuchse(Video)	Multiple socket
25.3		29303-168.01	2x	Cinch-Buchse	Cinch socket
30		29303-364.01		Tuneraufnahme	Tuner holder
31		29700-282.01		Kabelhalter	Cable clamp
32		29700-283.01		Kabelhalter (f. Röder Kaskade)	Cable clamp (EHT-tripler Röder)
oder/or		29700-324.01		Kabelhalter (f. Siemens Kaskade)	Cable clamp (EHT-tripler Siemens)
				Elektrische Teile	Electrical parts
K 536		8324-800-040		Kaskade BG2087/642-1006(Röderst.)	Kascade BG2087/642-1006(Röder
oder/or/oppure:				B9245-S 8154-M473(Siemens)	B9245-S 8154-M473(Sie
		72008-090.02		Fokusregler	Focusing control
FFS-Einbauchassis CUC 3800				29701-050.01/02/04	

are-Parts (extract) · Lista ricambi (estratto)

ption	Denominazione
i circuit boards	Schede
uner	Tuner per TV cavo
ifier	Amplificatore FI
	oppure:
ifier	Amplificatore FI
ifier (multi)	Amplificatore FI (multi)
ifier (GB)	Amplificatore FI (GB)
our	Colore /RGB
our (multi)	Color /RGB (multi)
ion	Deflessione
kt VT 3805	Televideo VT 3805
ical parts	Parti meccaniche
tube plate	Piastra cinescopio
tube socket	Zoccolo cinescopio
ration	Perlina ammortizzatore
older	Supporto modulare
older (VT)	Supporto modulare (VT)
older (multi)	Supporto modulare (multi)
older	Supporto modulare
ant. plug)	Copertura (ant. spina)
der	Portafusibile
f. IC	Archetto di montaggio p. IC
f. trans.	Archetto di montaggio p. tras.
ng washer f. BU 508	Rondella isolante p. BU 508
socket	Euro-AV-embase cpl.
cket	Presa peri
socket	Presa multiple
cket	Presa cinch
older	Supporto tuner
amp	Supporto cavo
mp	Supporto cavo
ler Röder)	(per Molt. EAT Röder)
mp	Supporto cavo
ler Siemens)	(per Molt. EAT Siemens)
cal parts	Parti elettriche
	Moltiplicatore in cascate
42-1006(Röderstein)	BG2087/642-1006 (Röderstein)
8154-M473(Siemens)	B9245-S 8154- M 473 (Siemens)
g control	Regolatore fuoco

Pos. No.	Fig. No.	Bestell-Nr./Part No. Réf./Nr. d'ordinazioni	Benennung Description Désignation Denominazione
TR 526		29201-019.06	
TR 651		29500-609.22	
L 336		8140-526-451	
L 337		8140-526-451	
L 351		09240-113.21	
L 355		8140-525-969	
L 503		29500-804.07	
L 514		29500-804.08	
L 521		29203-110.97	
L 526		09240-110.21	
L 562		09245-405.08	
L 571		29500-804.07	
L 573		09246-846.24	
L 631		29500-804.06	
L 633		8140-525-266	
L 634		09278-309.01	
L 672		8140-526-320	
IC 200		8305-201-953	CD 4053 BE (MOS)
IC 250		8305-293-559	RC 4559 NB
IC 260		8305-201-953	CD 4053 BE (MOS)
IC 270		8305-362-014	TEA 2014
IC 280		8305-201-953	CD 4053 BE (MOS)
IC 350		8305-338-442	TDA 8442 (MOS)
IC 550		8305-338-145	TDA 8145
IC 555		8305-302-497	TDA 4950
IC 631		8305-302-461	TDA 4600-2
IC 656		8305-204-317	LM 317 T
IC 666		8305-205-765	7812/3%
IC 676		8305-205-701	78 M 05
T 111		8302-202-543	BC 548 B
T 271		8302-200-171	BC 338-40
T 321		8302-200-559	BC 558 B
T 501		8302-202-538	BC 548
T 502		8302-202-538	BC 548
T 531		8302-220-299	BF 299
T 572		8302-260-507	BU 508 A
T 634		8302-260-903	BU 903
T 687		8302-218-053	BDX 53 A
T 691		8302-200-348	BC 337-16
T 692		8302-200-348	BC 337-16
T 693		8302-200-348	BC 337-16
T 736		8302-411-759	GF 759
T 737		8302-202-560	BC 558 C
T 742		8302-222-422	BF 422
T 746		8302-220-421	BF 421
T 756		8302-411-759	GF 759

Pos. No.	Fig. No.	Bestell-Nr./Part No. Réf./Nr. d'ordinazioni	Benennu Descripti Désignat Denomin
T 762		8302-222-422	BF 422
T 766		8302-220-421	BF 421
T 776		8302-411-759	GF 759
T 782		8302-222-422	BF 422
T 786		8302-220-421	BF 421
D 201		8309-214-114	TD 129
D 202		8309-215-021	1 N 4001
D 281		8309-214-114	TD 129
D 282		8309-214-114	TD 129
D 292		8309-214-018	TD 190
D 322		8309-214-114	TD 129
D 331		8309-715-008	ZPD 5,6
D 333		8309-201-033	BA 157
D 504		8309-215-020	1 N 4004
D 506		8309-201-033	BA 157
D 513		8309-707-110	ZPD 6,8
D 515		8309-214-018	TD 190
D 529		8309-516-016	BYV 16
D 534		8309-215-020	1 N 4004
D 541		8309-200-021	BAV 21
D 543		8309-215-050	1 N 4148
D 544		8309-215-050	1 N 4148
D 554		8309-215-050	1 N 4148
D 562		8309-707-035	ZPD 30
D 571		8309-204-228	BY 228
D 572		8309-210-144	SKE 4 G
D 616		8309-215-013	1 N 4007
D 621		8308-560-384	SKB 380/
D 633		8309-517-033	BYW 32
D 634		8309-215-013	1 N 4007
D 635		8309-215-013	1 N 4007
D 636		8309-201-101	BA 159
D 647		8309-517-033	BYW 32
D 648		8309-517-033	BYW 32
D 656		8309-517-076	BYW 76
D 661		8309-517-072	BYW 72
D 671		8309-517-072	BYW 72
D 681		8309-712-822	MR 824-40
D 687		8309-215-009	1 N 4002
D 708		8309-707-109	ZPD 4,7
D 741		8309-215-050	1 N 4148
D 743		8309-215-050	1 N 4148
D 746		8309-214-018	TD 190
D 761		8309-215-050	1 N 4148
D 763		8309-215-050	1 N 4148
D 766		8309-214-018	TD 190
D 781		8309-215-050	1 N 4148
D 783		8309-215-050	1 N 4148
D 786		8309-214-018	TD 190

enennung escription ésignation enominazione
F 422
F 421
F 759
F 422
F 421
D 129
N 4001
D 129
D 129
D 190
D 129
D 5,6
157
N 4004
157
D 6,8
190
V 16
N 4004
V 21
N 4148
N 4148
N 4148
D 30
228
E 4 G 2/06
N 4007
B 380/C1500/ LB 5
W 32
N 4007
N 4007
159
W 32
W 32
W 76
W 72
W 72
R 824-400
N 4002
D 4,7
4148
4148
D 190
4148
4148
D 190
4148
4148
D 190

Pos. No.	Fig. No.	Bestell-Nr./Part No. Réf./Nr. d'ordinazioni	Benennung Description Désignation Denominazione
C 511		8575-911-114	9000pF/1600 V
C 512		8515-911-424	0,027µF/400 V
C 513		8515-942-131	1800pF/100 V
C 514		8515-911-001	150pF/1600 V
C 516		8525-040-819	0,33µF/250 V
C 517		8525-040-819	0,33µF/250 V
C 521		8515-722-222	0,22µF/160 V
C 522		8515-722-231	0,26µF/160 V
C 528		8563-731-622	0,022µF/1000 V
C 529		8650-090-477	270pF/2 KV
C 530		8660-097-219	220 pF
C 531		8563-731-622	0,022µF/1000 V
C 537		8563-720-206	0,068µF/100 V
C 573		8515-721-240	0,36µF/250 V
C 611		8660-097-241	3300pF
C 613		8660-097-241	3300pF
C 621		8650-090-510	1000pF/1 KV
C 622		8650-090-510	1000pF/1 KV
C 623		8650-090-510	1000pF/1 KV
C 624		8650-090-510	1000pF/1 KV
C 634		8515-911-091	2200pF/2000 V
C 644		8520-601-563	5600pF/400 V
C 646		8525-033-487	8200pF/400 V
C 648		8563-731-418	0,22µF/250 V
C 658		8415-166-147	1000µF/25 V
C 661		8650-090-477	270pF/2 KV
C 668		8415-166-147	1000µF/25 V
C 671		8650-090-477	270 pF/2 KV
C 681		8650-090-477	270 pF/2 KV
C 691		8650-090-477	270 pF/2 KV
C 722		8563-731-655	0,15µF/1000 V
C 727		8650-131-012	150pF/2 KV
R 337		8705-269-301	15 KΩ
R 513		8700-249-083	2,7 KΩ NB
R 522		8700-329-025	10 Ω NB
R 523		8705-221-271	820 Ω
R 524		8700-121-217	4,7 Ω
R 525		8735-003-033	0,33 Ω
R 526		8311-201-073	PTC 2 G P 2390- J 146

Pos. No.	Fig. No.	Bestell-Nr./Part No. Réf./Nr. d'ordinazioni	Benennung Description Désignation Denominazione
R 527		8730-179-221	7W/6,8 Ω
R 528		8705-221-225	10 Ω
R 533		8700-007-473	1 KΩ
R 550		8765-097-997	0,68 Ω
R 554		8790-047-135	1 KΩ
R 558		8700-007-449	100 Ω
R 561		8790-047-164	100 KΩ
R 571		8701-230-817	4,7 Ω
R 573		8730-018-979	0,12 Ω
R 574		8705-369-229	15 Ω
R 616		8705-321-083	2,7 KΩ
R 617		8311-201-462	PTC 1 G Q 63100-P 2462-J29
R 621		8730-199-016	11 W/4,3 Ω
R 623		8311-400-125	VZA 275
R 624		8718-250-158	3,6 MΩ VDE
R 626		8705-369-325	150 KΩ
R 627		8718-250-014	4,7 MΩ VDE
R 631		8766-326-996	0,68 Ω
R 636		8750-210-049	7W/100 Ω
R 647		8796-101-142	2,2 KΩ
R 648		8750-210-049	7W/100 Ω
R 661		8735-003-022	0,22 Ω
R 671		8735-003-022	0,22 Ω
R 681		8735-002-022	0,22 Ω
R 688		8705-269-109	33 KΩ
R 690		8730-252-001	5,5 W/1 Ω
R 704		8705-269-021	6,8 Ω
R 721		8700-051-073	100 KΩ
R 724		8797-215-674	470 KΩ
R 731		8790-047-135	1 KΩ
R 734		8705-329-113	47 KΩ
R 741		8705-369-103	18 KΩ
R 742		8700-201-069	680 Ω NB
R 754		8705-329-113	47 KΩ
R 761		8705-369-103	18 KΩ
R 762		8700-201-069	680 Ω NB
R 771		8790-047-135	1 KΩ
R 774		8705-329-113	47 KΩ
R 781		8705-369-103	18 KΩ
R 782		8700-201-069	680 Ω NB
Si 644		8315-618-002	1,25 A/T